Dane aktualne na dzień: 26-11-2026 08:16

Link do produktu: https://utih.pl/silownik-szyby-przod-tyl-460mm-case-nh-mf-polmo-p-29546.html



Siłownik szyby przód tył 460mm CASE NH MF POLMO

Cena	**81,80 zł**
Czas wysyłki	**24 godziny**
Numer katalogowy	**5089567P**
Kod producenta	**5089567P**
Kod EAN	**5902287121537**
Waga produktu z opakowaniem jednostkowym	**0.3**
Marka	**bez marki**
Kod producenta	**5089567P**
EAN (GTIN)	**5902287121537**

Opis produktu

Siłownik szyby przedniej szyby tylnej 5089567P L max. 460mm CASE IH NEW HOLLAND CASE IH FIAT MASSEY FERGUSON NEW HOLLAND POLMO


POLM


POLMO
5089567P
NIE OTWIERAĆ! WYSOKIE CIŚNIENIE!
NICHT OEFFNEN! HOHER DRUCK!
DO NOT OPEN! HIGH PRESSURE!
11J062

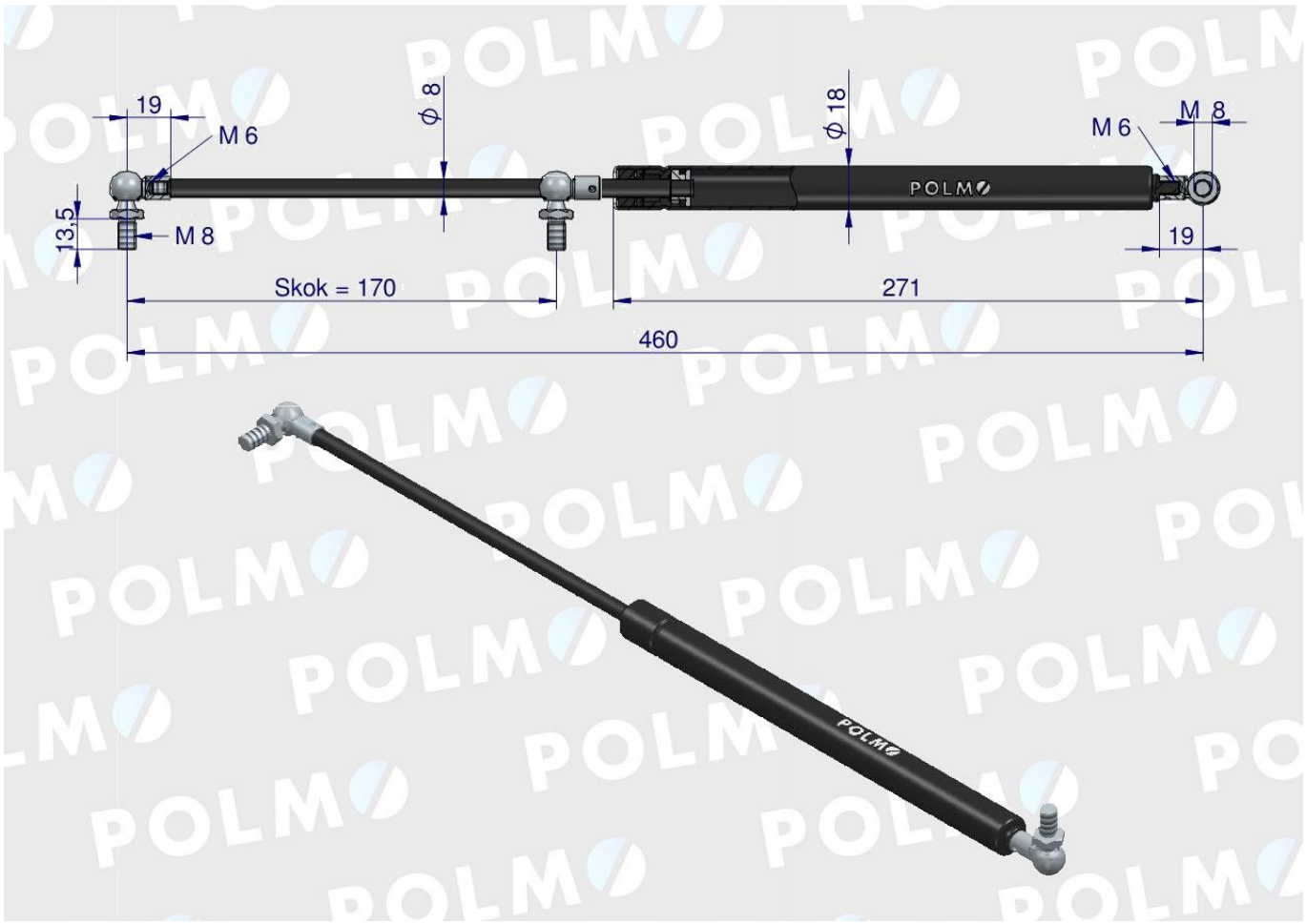

Pasuje do:

CASE : JX 70; 80; 90; 75; 85;95 NEW HOLLAND : TD 55D; 60D; 65D; 70D; 75D; 80D; S5D; 90D; 95D CASE IH : MXM 120; 130; 140; 155; 175; 190 FIAT : I 60; 65; 75; 85; 95 M 100; 115; 135; 160 MASSEY FERGUSON : 6120; 6130; 6140; 6150; 6160; 6170; 6180; 6190; 6260; 6265; 81 10; 8120; 8130; 8140; 8150; 8160; 8170; 8180; 8210; 8220; 8240; 8250; 8260; 8270; 8280 NEW HOLLAND : TS 100A; 110A; 115A; 125A; 135A TM 115; 125; 135; 150; 160; 120; 130; 140; 155; 175; 190

POLMO

GNIEZNO / SINCE 1919