Dane aktualne na dzień: 26-11-2026 07:19

Link do produktu: https://utih.pl/silownik-szyby-przod-485mm-massey-ferguson-polmo-p-29560.html



Siłownik szyby przód 485mm MASSEY FERGUSON POLMO

Cena	**72,20 zł**
Czas wysyłki	**24 godziny**
Numer katalogowy	**3901111M1P**
Kod producenta	**3901111M1P**
Kod EAN	**5902287134414**
Numery katalogowe zamienników	**3901111M1P**
Waga produktu z opakowaniem jednostkowym	**0.3**
Numer katalogowy części	**3901111M1P**
EAN (GTIN)	**5902287134414**

Opis produktu

Siłownik szyby przedniej L max. 485mm 3901111M1P MASSEY FERGUSON POLMO


POLMO


POLMO
3901111M1P
NIE OTWIERAĆ! WYSOKIE CIŚNIENIE!
NICHT OEFFNEN! HOHER DRUCK!
DO NOT OPEN! HIGH PRESSURE!
F1=300N
12F

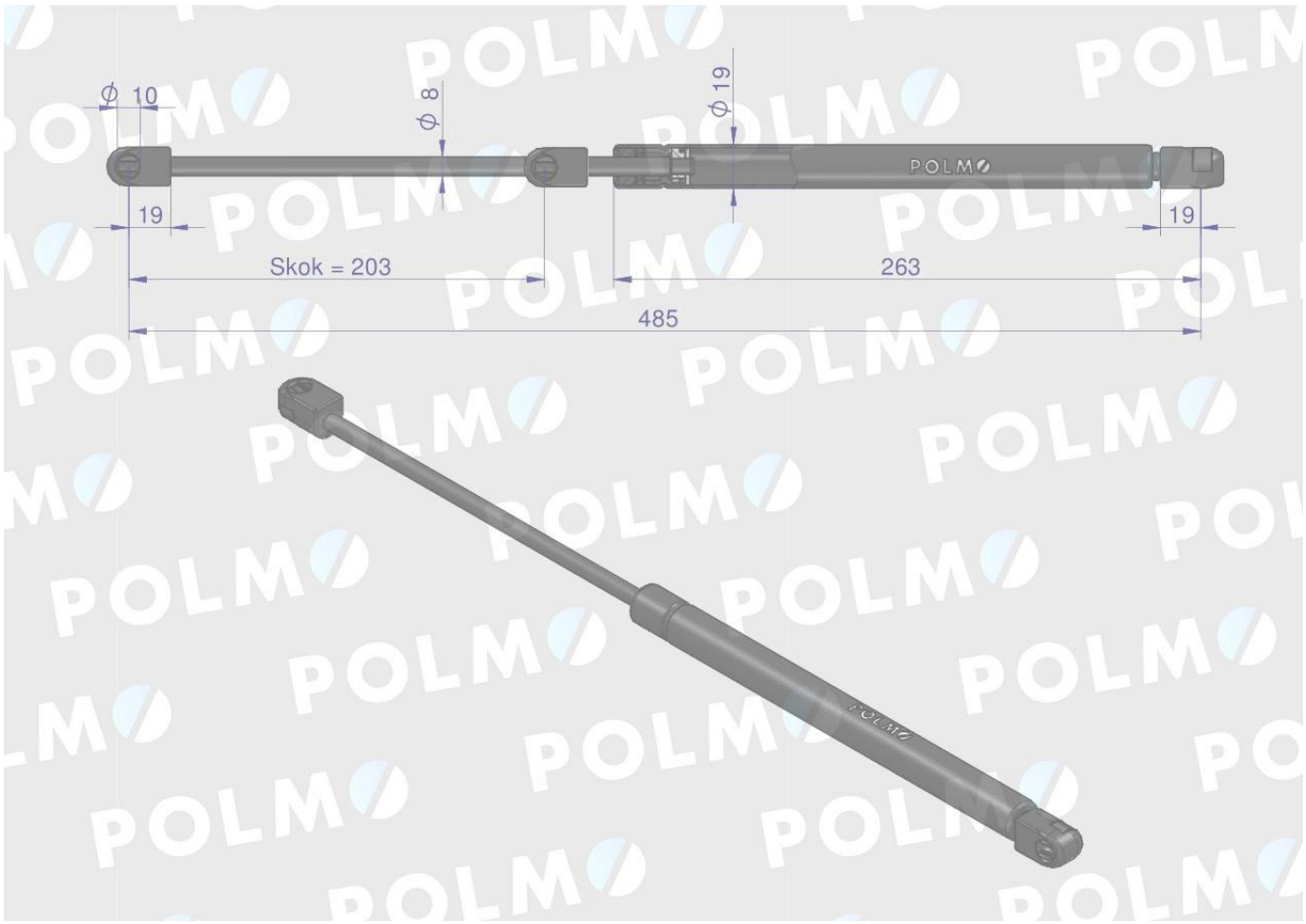

POLM

GNIEZNO / SINCE 1919