Dane aktualne na dzień: 26-11-2026 08:15

Link do produktu: https://utih.pl/silownik-szyby-przedniej-340mm-dieteg-polmo-p-29419.html



Siłownik szyby przedniej 340mm DIETEG POLMO

Cena	**74,30 zł**
Czas wysyłki	**24 godziny**
Numer katalogowy	**10008062P**
Kod producenta	**10008062P**
Kod EAN	**5902287134216**
Numery katalogowe zamienników	**65499072**
Waga produktu z opakowaniem jednostkowym	**0.25**
Numer katalogowy części	**10008062P**
EAN (GTIN)	**5902287134216**

Opis produktu

Siłownik szyby przedniej L max. 340mm 65499072 DIETEG POLMO


POLMO


POLMO
10008062P
NIE OTWIERAĆ! WYSOKIE CIŚNIENIE!
NICHT ÖEFFNEN! HOHER DRUCK!
DO NOT OPEN! HIGH PRESSURE!
F1=150N
126043

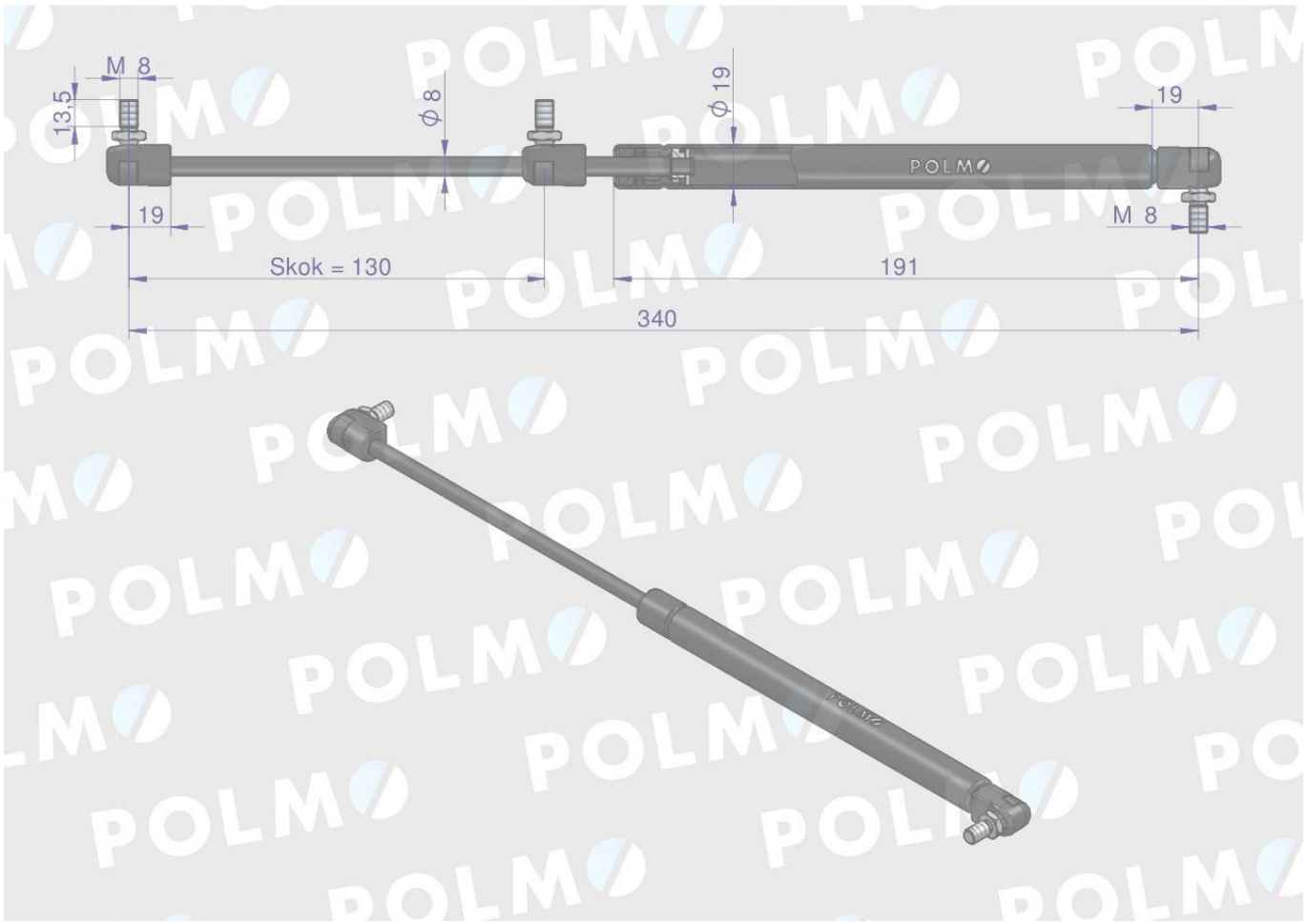
M 8
13,5
ϕ 8
ϕ 19
19
19
M 8
POLMO
Skok = 130
191
340