Dane aktualne na dzień: 26-11-2026 08:16

Link do produktu: https://utih.pl/silownik-szyby-przedniej-215mm-dieteg-polmo-p-29568.html



Siłownik szyby przedniej 215mm DIETEG POLMO

Cena	**99,80 zł**
Czas wysyłki	**24 godziny**
Numer katalogowy	**32147P**
Kod producenta	**32147P**
Kod EAN	**5902287134339**
Waga produktu z opakowaniem jednostkowym	**0.25**
Numer katalogowy części	**32147P**
EAN (GTIN)	**5902287134339**
Numery katalogowe zamienników	**65499068**

Opis produktu

Siłownik szyby przedniej L max. 215mm 65499068 DIETEG POLMO


POLMO
32147P


POLMO
32147P
NIE OTWIERAĆ! WYSOKIE CIŚNIENIE!
NICHT OEFFNEN! HOHER DRUCK!
DO NOT OPEN! HIGH PRESSURE!
F1=1100N
12G213

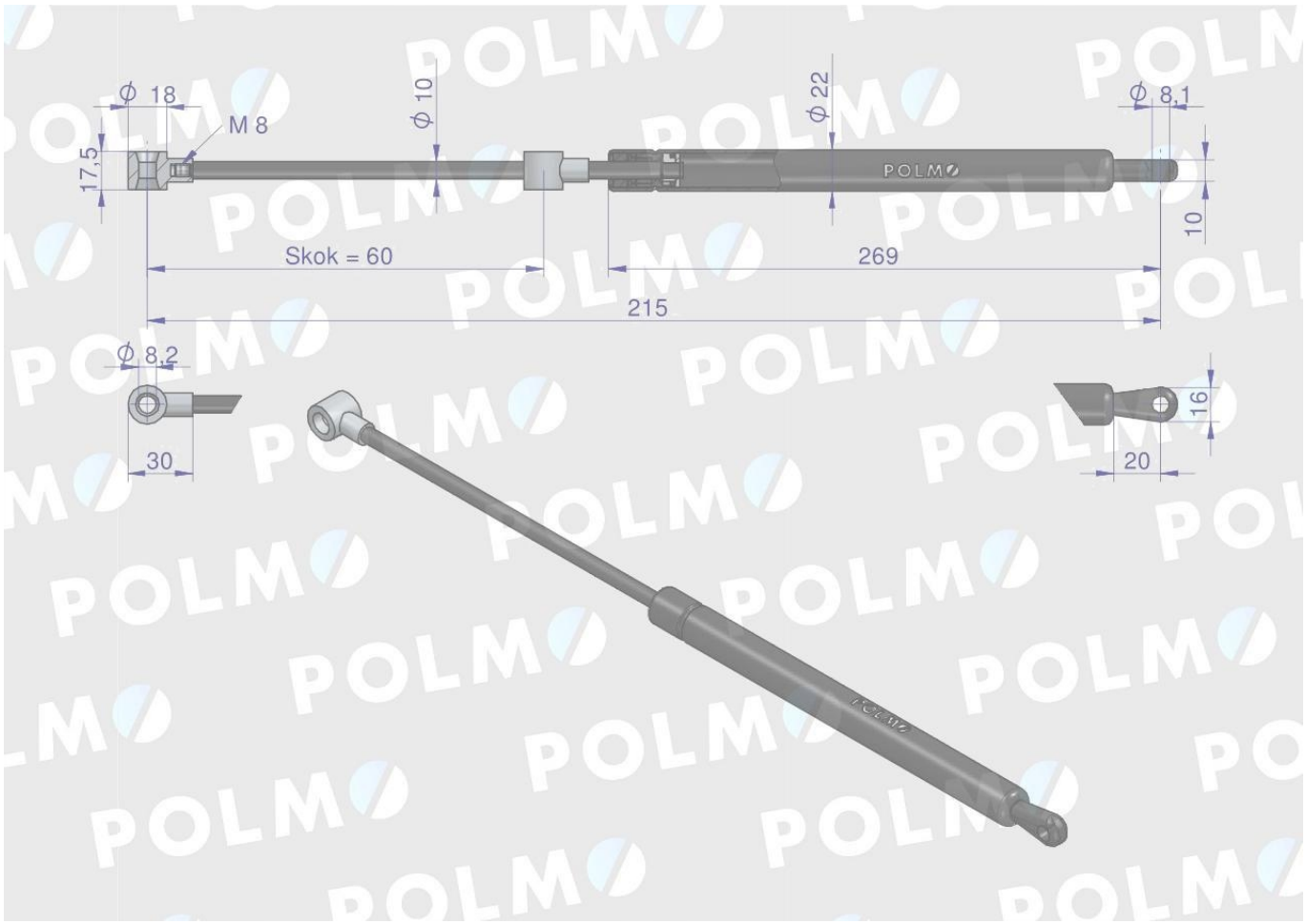

POLMO

GNIEZNO / SINCE 1919