Dane aktualne na dzień: 26-11-2026 07:43

Link do produktu: https://utih.pl/silownik-pomocniczy-ursus-c-385-6-cyl-warynski-p-31123.html



# Siłownik pomocniczy URSUS C-385 6-cyl. WARYŃSKI

| | |
|---|---|
| Cena | **749,70 zł** |
| Czas wysyłki | **24 godziny** |
| Numer katalogowy | **W-SH2P36H300Z** |
| Kod producenta | **W-SH2P36H300Z** |
| Kod EAN | **5902287151114** |
| Numery katalogowe zamienników | **SMT2CJ.63.36.300** |
| Numer katalogowy oryginału | **89409402** |
| Waga produktu z opakowaniem jednostkowym | **9.7** |
| Numer katalogowy części | **W-SH2P36H300Z** |
| EAN (GTIN) | **5902287151114** |

## Opis produktu

# Cylinder hydrauliczny - siłownik dwustronny pomocniczy podnośnika (SMT2CJ.63.36.300; 89409402) C-385 6-cyl. Waryński



- **Typ: 2-stronnego działania**
- **Uszy (otwór): Ø30mm**
- **Wejście 1: M18x1.5 gwint wewnętrzny**
- **Wejście 2: M12x1.5 gwint wewnętrzny**
- **Skok: 300mm**
- **Wymiar po złożeniu: 505mm**
- **Wymiar po rozłożeniu: 805mm**
- **Tłoczysko (pręt): Ø36mm**
- **Rura stal. (wymiar zew.): Ø73mm**
- **Ciśnienie (zakres): 16-32 Mpa (160-320 bar)**
- **Zalecany czynnik roboczy: wg PN-C-96057-04:1991; ISO 6743/4; kat HVLP/HV**
- **Wymagana dokładność filtrowania: ≤25µm**



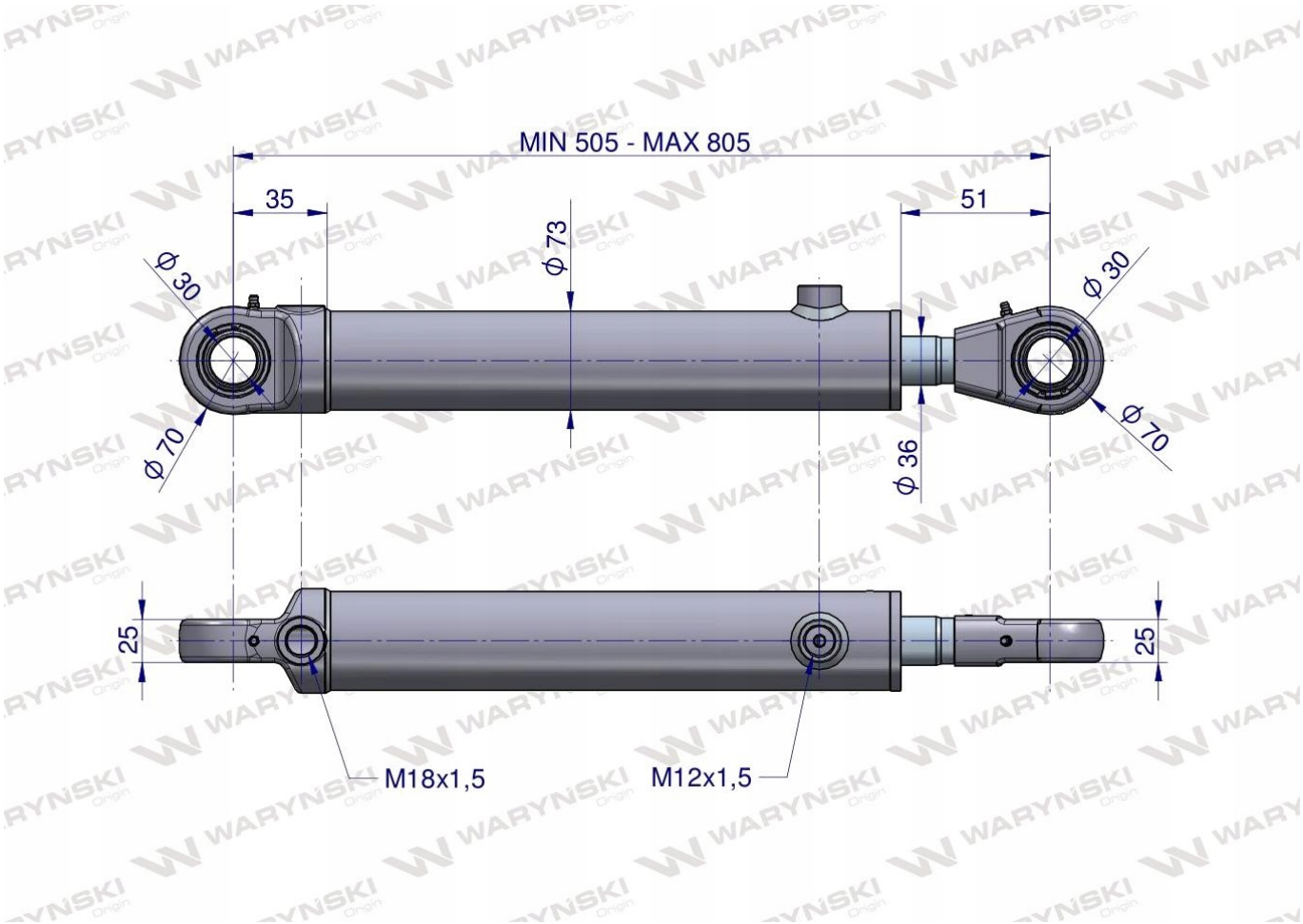


Origin WARYŃSKI