Dane aktualne na dzień: 26-11-2026 07:25

Link do produktu: https://utih.pl/silownik-pomocniczy-do-zetor-smn50250-warynski-p-31124.html



Siłownik pomocniczy do Zetor SMN.50.250 WARYŃSKI

Cena	**847,50 zł**
Czas wysyłki	**24 godziny**
Numer katalogowy	**W-SH1P50H250Z**
Kod producenta	**W-SH1P50H250Z**
Kod EAN	**5902287151107**
Waga produktu z opakowaniem jednostkowym	**9.5**
Numer katalogowy części	**W-SH1P50H250Z**
EAN (GTIN)	**5902287151107**
Numery katalogowe zamienników	**701180451/PL**
Numer katalogowy oryginału	**70118033**

Opis produktu

Cylinder hydrauliczny - siłownik jednostronny pomocniczy do Zetor (SMN.50.250; 70118033; 701180451/PL) Waryński



- **Typ: 1-stronnego działania**
- **Uszy (otwór): Ø25mm**
- **Wejście 1: M14x1.5 gwint wewnętrzny**
- **Wejście 2: -**
- **Skok: 250mm**
- **Wymiar po złożeniu: 425mm**
- **Wymiar po rozłożeniu: 675mm**
- **Tłoczysko (pręt): Ø50mm**
- **Rura stal. (wymiar zew.): Ø70mm**
- **Ciśnienie (zakres): 16-32 Mpa (160-320 bar)**
- **Zalecany czynnik roboczy: wg PN-C-96057-04:1991; ISO 6743/4; kat HVLP/HV**
- **Wymagana dokładność filtrowania: ≤25µm**
- **Zakres temperatury pracy: `-30°C do +80°C**



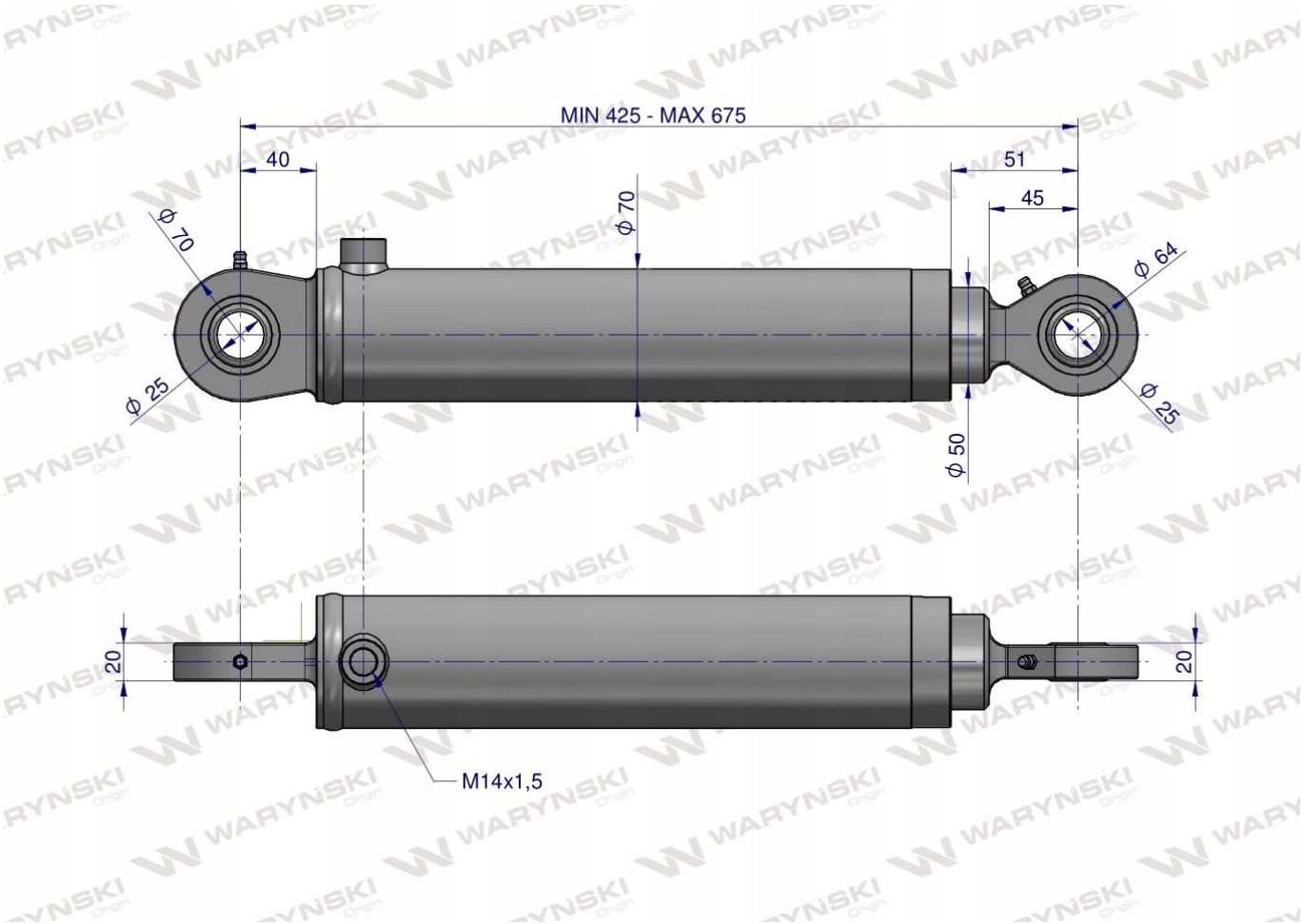
MIN 425 - MAX 675
40
51
45
ϕ 70
ϕ 70
ϕ 64
ϕ 25
ϕ 25
ϕ 50
20
20
M14x1,5