Dane aktualne na dzień: 26-11-2026 07:24

Link do produktu: https://utih.pl/silownik-pomocniczy-do-zetor-70118045pl-warynski-p-31125.html



Siłownik pomocniczy do Zetor 70118045/PL WARYŃSKI

Cena	**546,30 zł**
Czas wysyłki	**24 godziny**
Numer katalogowy	**W-SH2P32H250Z**
Kod producenta	**W-SH2P32H250Z**
Kod EAN	**5902287151091**
Numery katalogowe zamienników	**SMN2RT.50.32.245**
Numer katalogowy oryginału	**70118033**
Waga produktu z opakowaniem jednostkowym	**8**
Numer katalogowy części	**70118033**
EAN (GTIN)	**5902287151091**

Opis produktu

Cylinder hydrauliczny - siłownik jednostronny pomocniczy do Zetor (SMN2RT.50.32.245; 70118033; 70118045/PL) Waryński



- **Typ: 1-stronnego działania**
- **Uszy (otwór): Ø25mm**
- **Wejście 1: M14x1.5 gwint wewnętrzny**
- **Wejście 2: M14x1.5 gwint wewnętrzny**
- **Skok: 250mm**
- **Wymiar po złożeniu: 425mm**
- **Wymiar po rozłożeniu: 675mm**
- **Tłoczysko (pręt): Ø32mm**
- **Rura stal. (wymiar zew.): Ø60mm**
- **Ciśnienie (zakres): 16-32 Mpa (160-320 bar)**
- **Zalecany czynnik roboczy: wg PN-C-96057-04:1991; ISO 6743/4; kat HVLP/HV**
- **Wymagana dokładność filtrowania: ≤25µm**
- **Zakres temperatury pracy: `-30°C do +80°C**



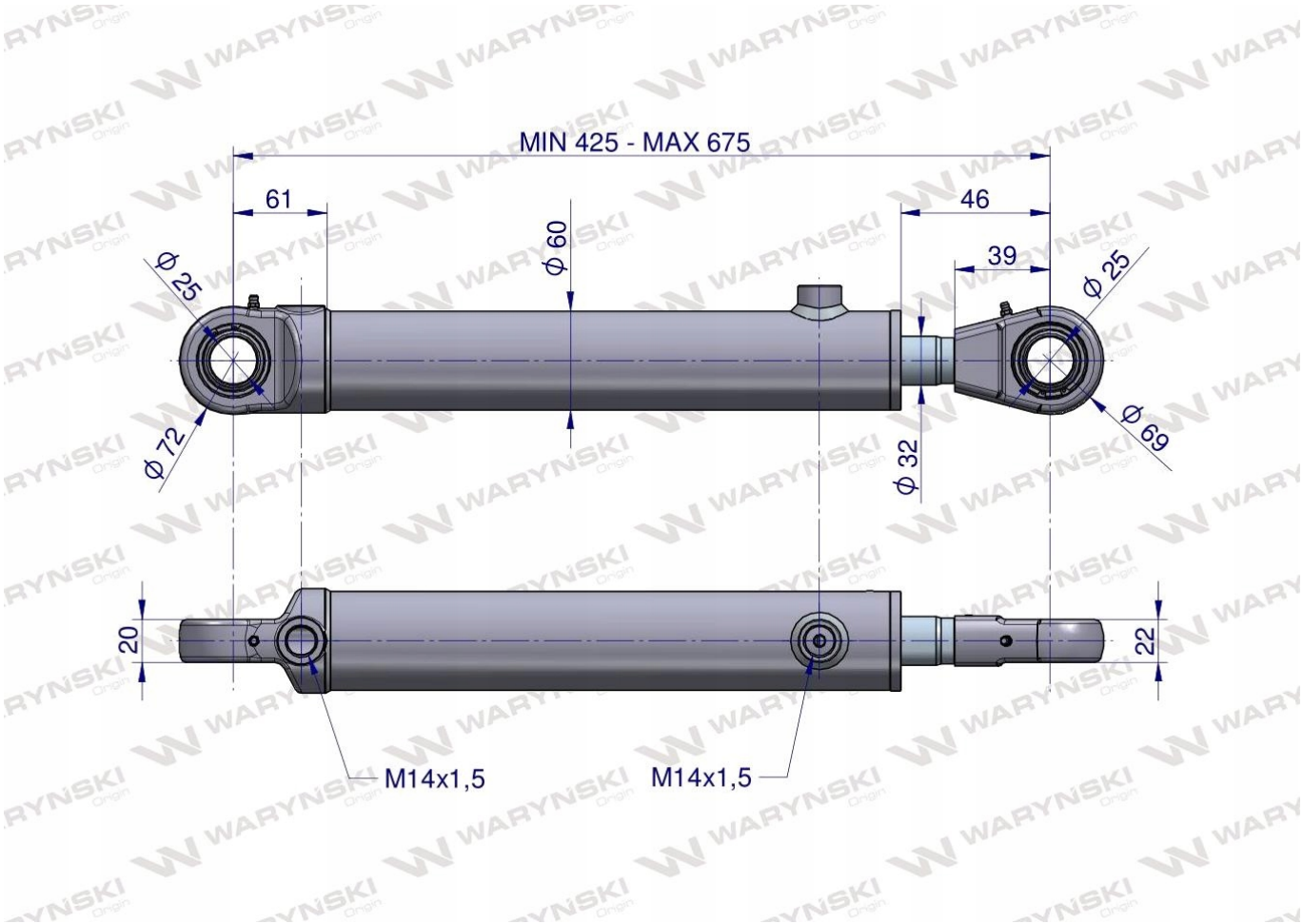

Origin WARYŃSKI