Dane aktualne na dzień: 26-11-2026 07:36

Link do produktu: https://utih.pl/silownik-podnoszenia-maski-new-holland-polmo-p-34734.html



Siłownik podnoszenia maski New Holland POLMO

Cena	**101,10 zł**
Czas wysyłki	**24 godziny**
Numer katalogowy	**82019392P**
Kod producenta	**82019392P**
Kod EAN	**5902287216455**
Numer katalogowy oryginału	**82019392**
Waga produktu z opakowaniem jednostkowym	**0.2**
Numer katalogowy części	**82019392P**
EAN (GTIN)	**5902287216455**

Opis produktu

Siłownik podnoszenia maski New Holland 82019392 POLMO [82019392P]


POLMO

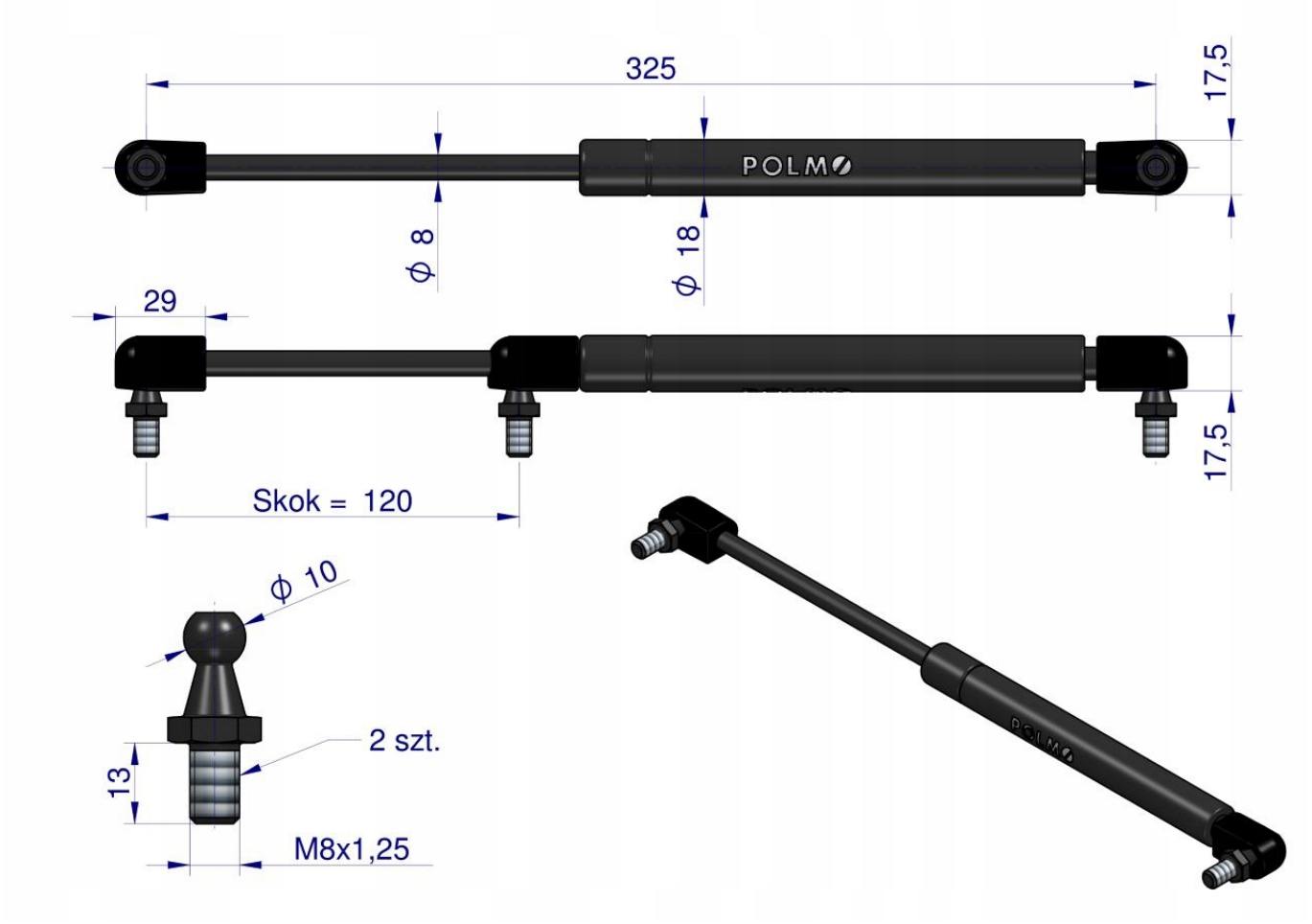

Siłownik podnoszenia maski New Holland 82019392 POLMO

POLMO

GNIEZNO / SINCE 1919