Dane aktualne na dzień: 26-11-2026 08:15

Link do produktu: https://utih.pl/silownik-l-max-785mm-massey-ferguson-polmo-p-29405.html



Siłownik L max. 785mm MASSEY FERGUSON POLMO

Cena	**101,90 zł**
Czas wysyłki	**24 godziny**
Numer katalogowy	**3782975M1P**
Kod producenta	**3782975M1P**
Kod EAN	**5902287134032**
Waga produktu z opakowaniem jednostkowym	**0.65**
Numer katalogowy części	**3782975M1P**
EAN (GTIN)	**5902287134032**

Opis produktu

Siłownik L max. 785mm 3782975M1P MASSEY FERGUSON POLMO




POLMO
378297SM1P
NIE OTWIERAĆ! WYSOKIE CIŚNIENIE
NICHT ÖFFNEN! HOHER DRUCK
DO NOT OPEN! HIGH PRESSURE!
F max 600N
126 101

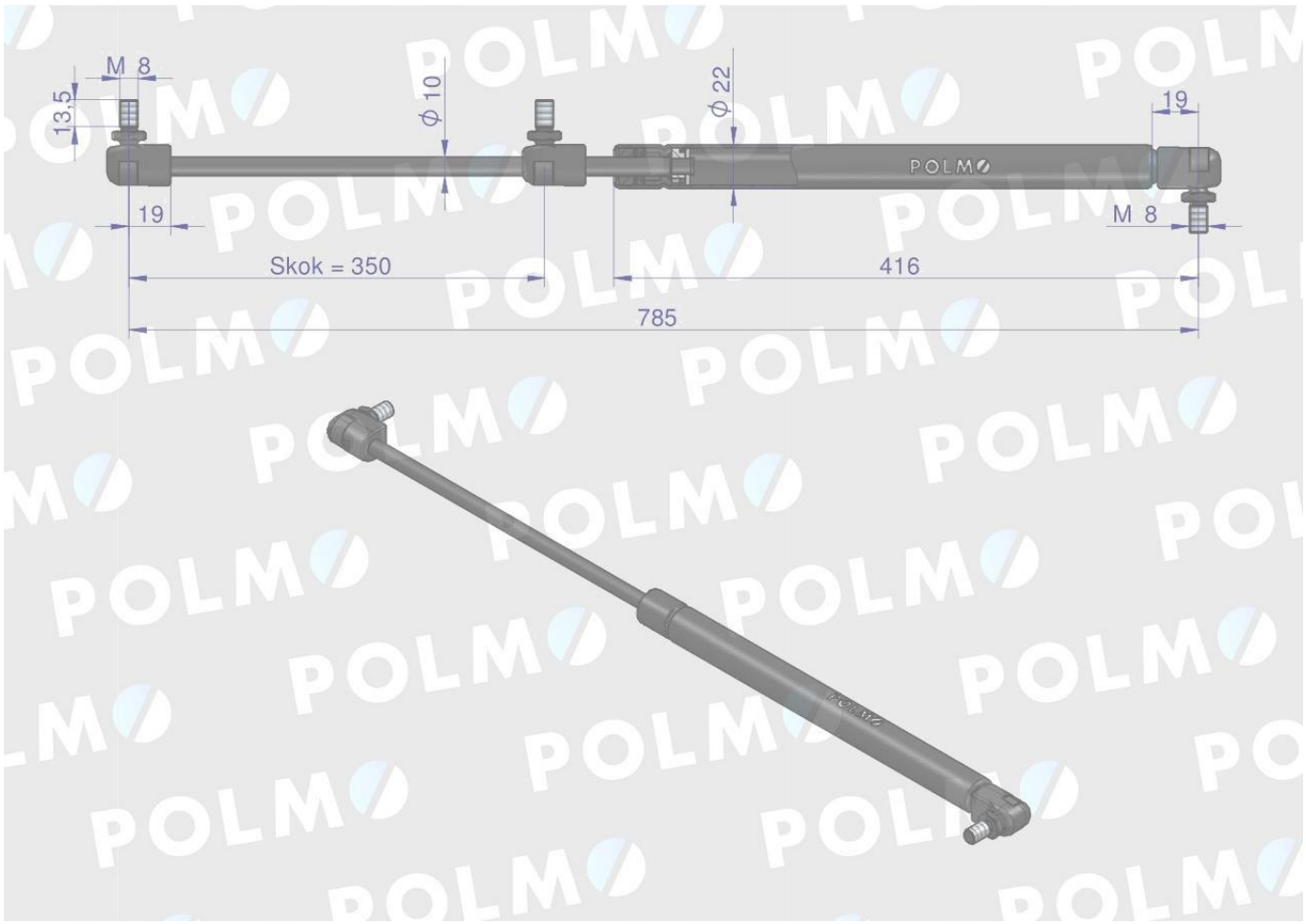
M 8
13,5
ϕ 10
ϕ 22
19
POLMO
19
M 8
Skok = 350
416
785


POLMO
GNIEZNO / SINCE 1919