Dane aktualne na dzień: 26-11-2026 13:11

Link do produktu: https://utih.pl/silownik-hyd-nurnikowy-brzeg-210-295mm-warynski-p-27170.html



Siłownik hyd. nurnikowy BRZEG 210-295mm WARYŃSKI

Cena	**211,20 zł**
Czas wysyłki	**24 godziny**
Numer katalogowy	**W-SHN1P20H80Z**
Kod producenta	**W-SHN1P20H80Z**
Kod EAN	**5902287139389**
Waga produktu z opakowaniem jednostkowym	**1.4**
Numer katalogowy części	**W-SHN1P20H80Z**
EAN (GTIN)	**5902287139389**
Numery katalogowe zamienników	**SMN20/86.**

Opis produktu

Cylinder hydrauliczny - siłownik nurnikowy (pasuje do rozsiewacza nawozów BRZEG) marki WARYŃSKI



- **Siłownik 1-stronnego działania**
- **Uszy/otwory Ø10.5mm**
- **Wejście M16x1.5 gwint zewnętrzny**
- **Skok 85mm**
- **Wymiar po złożeniu 210mm**
- **Wymiar po rozłożeniu 295mm**
- **Tłoczysko Ø22mm**
- **Rura (wymiar zew.) Ø38mm**
- **Ciśnienie 16-32 Mpa (160-320 bar)**



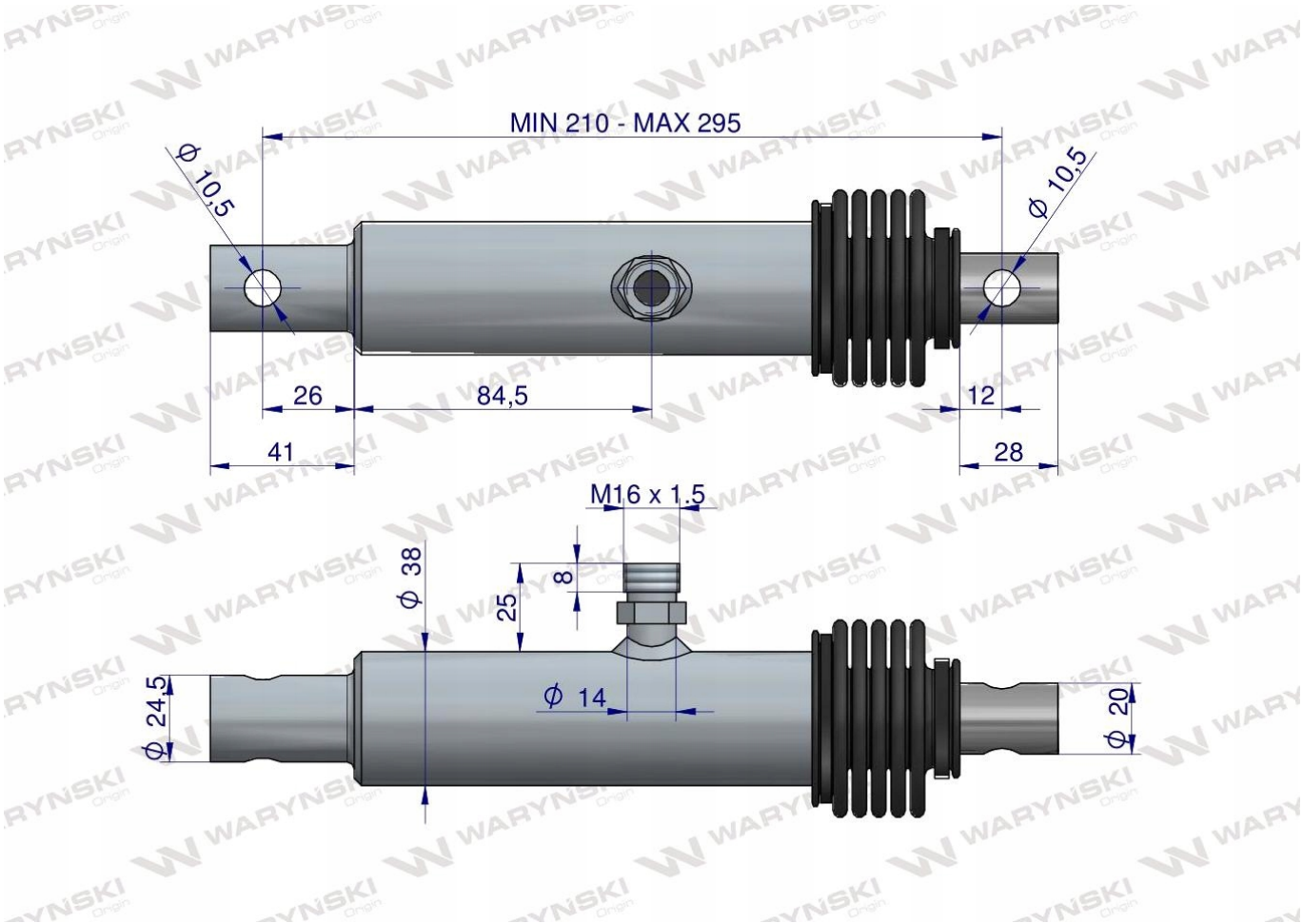

Siłowniki hydrauliczne firmy Waryński wyróżnia:

- **wysoki standard technologiczny**
- **kontrola szczelności gotowego wyrobu wpisana w proces produkcyjny**
- **rozszerzona kontrola jakości gotowego wyrobu**
- **podwyższona żywotność poprzez odpowiednio dobrany materiał**




Origin
WARYŃSKI