Dane aktualne na dzień: 27-11-2026 10:13

Link do produktu: https://utih.pl/silownik-hyd-dwustronny-tur-782-1282mm-warynski-p-27192.html



Siłownik hyd. dwustronny TUR 782-1282mm WARYŃSKI

Cena	**773,30 zł**
Czas wysyłki	**24 godziny**
Numer katalogowy	**W-SH2P36H500Z**
Kod producenta	**W-SH2P36H500Z**
Kod EAN	**5902287170153**
Numery katalogowe zamienników	**CJ2F-63/36/500Z**
Waga produktu z opakowaniem jednostkowym	**16.2**
Numer katalogowy części	**W-SH2P36H500Z**
EAN (GTIN)	**5902287170153**

Opis produktu

Cylinder hydrauliczny - siłownik dwustronny do Ładowacz TUR marki WARYŃSKI



- **Siłownik 2-stronnego działania**
- **Uszy Ø35mm**
- **Wejście I M22x1.5 gwint wewnętrzny**
- **Wejście II M22x1.5 gwint wewnętrzny**
- **Skok 500mm**
- **Wymiar po złożeniu 782mm**
- **Wymiar po rozłożeniu 1282mm**
- **Tłoczysko Ø36mm**
- **Rura (wymiar zew.) Ø73mm**
- **Ciśnienie 16-32 Mpa (160-320 bar)**

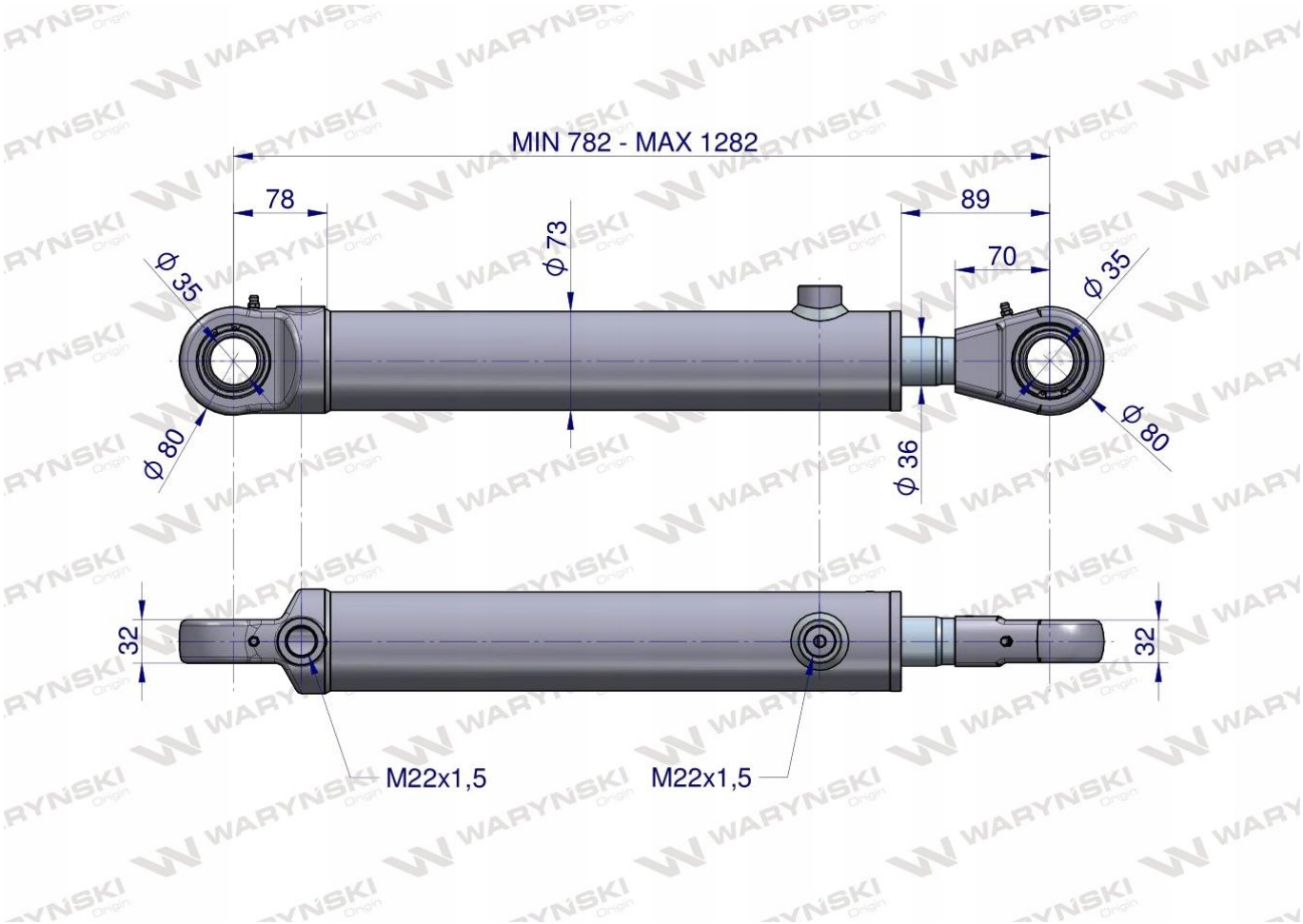

Siłowniki hydrauliczne firmy Waryński wyróżnia:

- **wysoki standard technologiczny**
- **kontrola szczelności gotowego wyrobu wpisana w proces produkcyjny**
- **rozszerzona kontrola jakości gotowego wyrobu**
- **podwyższona żywotność poprzez odpowiednio dobrany materiał**




Origin
WARYŃSKI