Dane aktualne na dzień: 27-11-2026 10:13

Link do produktu: https://utih.pl/silownik-hyd-dwustronny-motowidel-bizon-warynski-p-27792.html



Siłownik hyd dwustronny motowideł BIZON WARYŃSKI

Cena	**430,10 zł**
Czas wysyłki	**24 godziny**
Numer katalogowy	**W-SH2P22H250Z**
Kod producenta	**W-SH2P22H250Z**
Kod EAN	**5902287139358**
Numery katalogowe zamienników	**5040995130**
Waga produktu z opakowaniem jednostkowym	**4.65**
Numer katalogowy części	**W-SH2P22H250Z**
EAN (GTIN)	**5902287139358**

Opis produktu

Cylinder hydrauliczny - siłownik dwustronny wysuwu motowideł (BIZON) marki WARYŃSKI



- **Siłownik 2-stronnego działania**
- **Uszy Ø25mm**
- **Wejście I M16x1.5 gwint wewnętrzny**
- **Wejście II M16x1.5 gwint wewnętrzny**
- **Skok 250mm**
- **Wymiar po złożeniu 460mm**
- **Wymiar po rozłożeniu 710mm**
- **Tłoczysko Ø22mm**
- **Rura (wymiar zew.) Ø50mm**
- **Ciśnienie 16-32 Mpa (160-320 bar)**



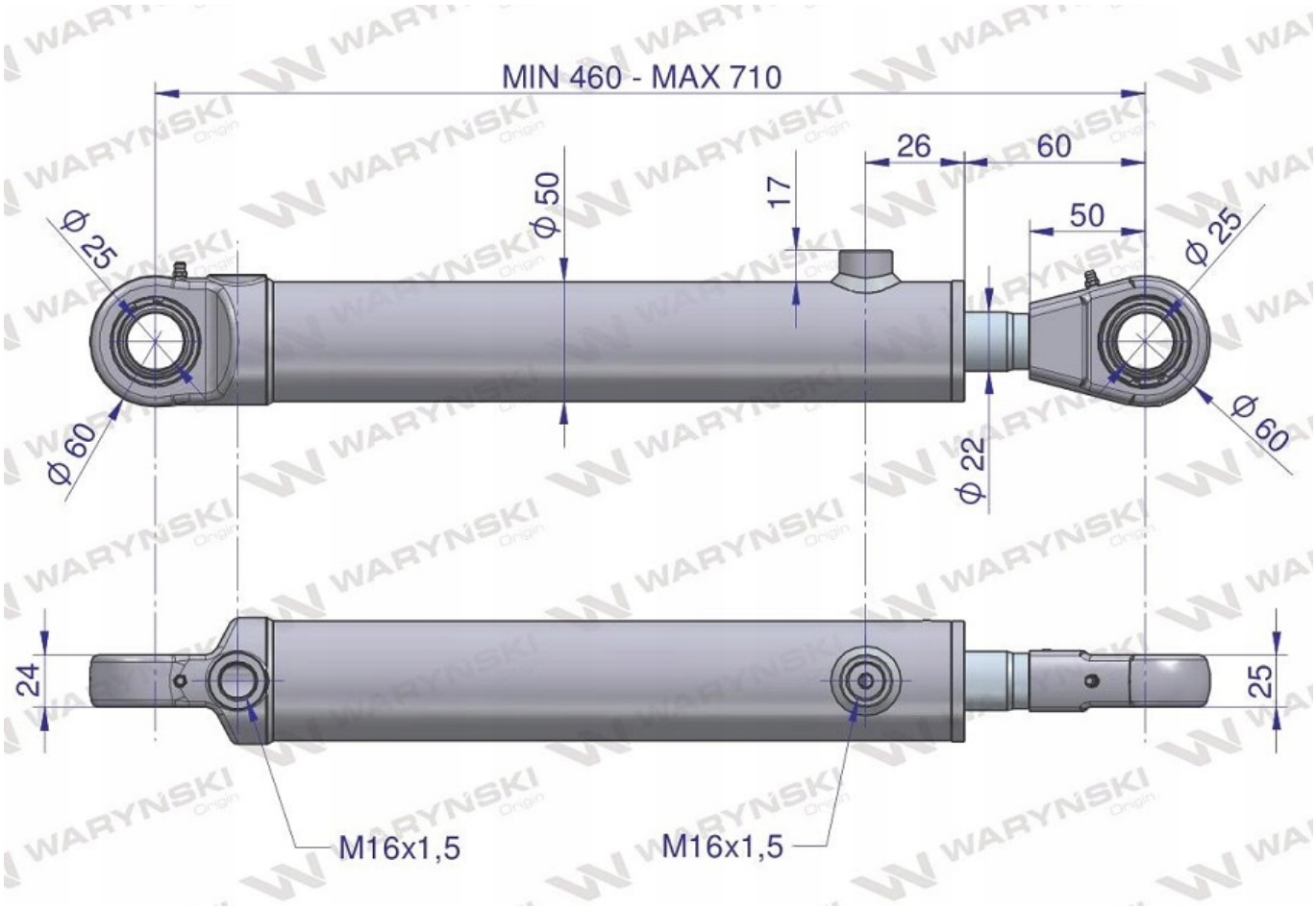

Siłowniki hydrauliczne firmy Waryński wyróżnia:

- **wysoki standard technologiczny**
- **kontrola szczelności gotowego wyrobu wpisana w proces produkcyjny**
- **rozszerzona kontrola jakości gotowego wyrobu**
- **podwyższona żywotność poprzez odpowiednio dobrany materiał**




Origin
WARYŃSKI