Dane aktualne na dzień: 26-11-2026 07:21

Link do produktu: https://utih.pl/silownik-hyd-dwustronny-743-1143mm-warynski-p-27172.html



Siłownik hyd. dwustronny 743-1143mm WARYŃSKI

Cena	**1 310,80 zł**
Czas wysyłki	**24 godziny**
Numer katalogowy	**W-SH2P45H400Z**
Kod producenta	**W-SH2P45H400Z**
Kod EAN	**5902287170177**
Numery katalogowe zamienników	**CJ2F-80/45/400**
Waga produktu z opakowaniem jednostkowym	**22.8**
Numer katalogowy części	**W-SH2P45H400Z**
EAN (GTIN)	**5902287170177**

Opis produktu

Cylinder hydrauliczny - siłownik dwustronny (CJ2F-80/45/400) marki WARYŃSKI



- **Siłownik 2-stronnego działania**
- **Uszy Ø40mm**
- **Wejście I M27x2 gwint wewnętrzny**
- **Wejście II M27x2 gwint wewnętrzny**
- **Skok 400mm**
- **Wymiar po złożeniu 743mm**
- **Wymiar po rozłożeniu 1143mm**
- **Tłoczysko Ø45mm**
- **Rura (wymiar zew.) Ø92mm**
- **Ciśnienie 16-32 Mpa (160-320 bar)**

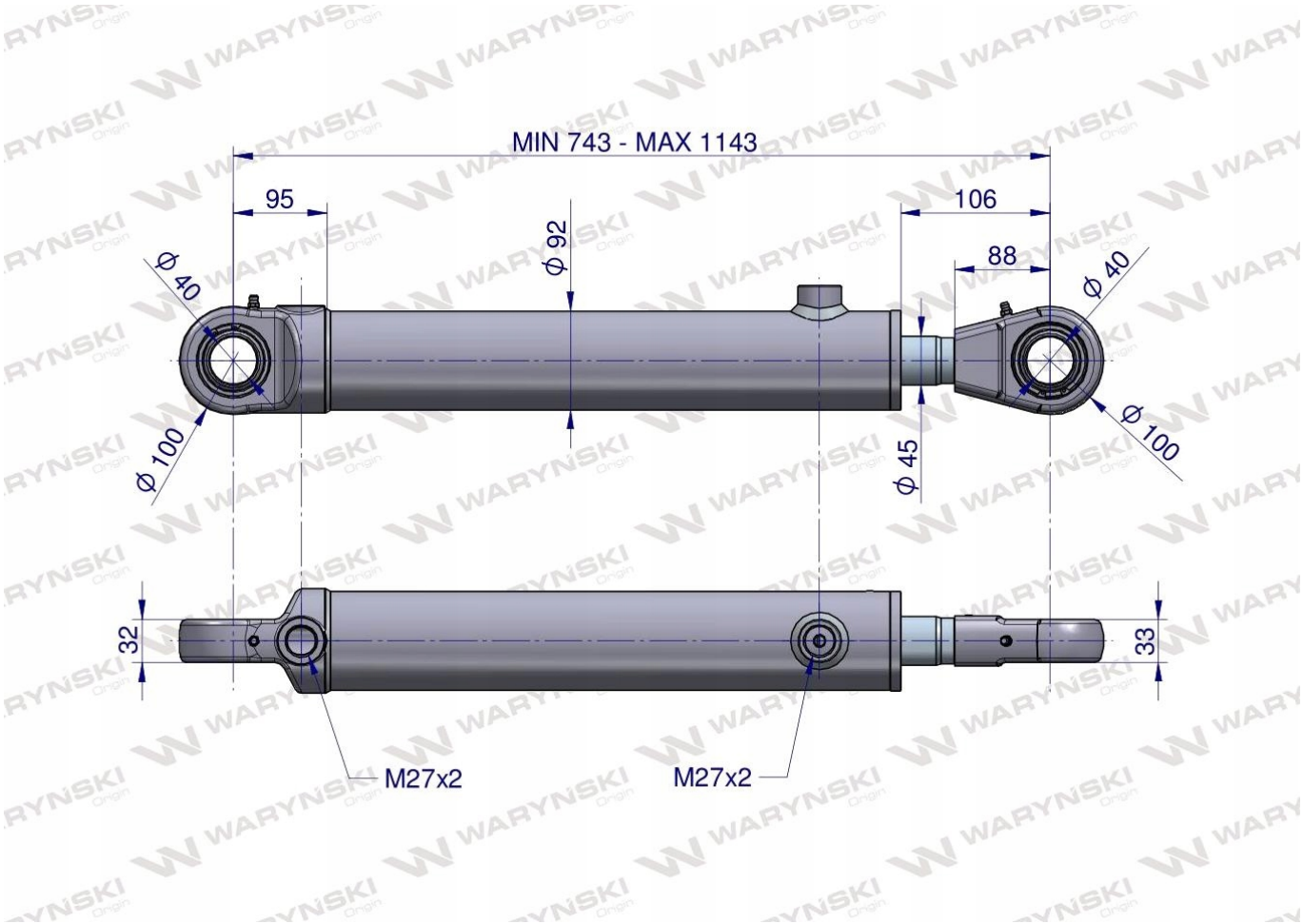

Siłowniki hydrauliczne firmy Waryński wyróżnia:

- **wysoki standard technologiczny**
- **kontrola szczelności gotowego wyrobu wpisana w proces produkcyjny**
- **rozszerzona kontrola jakości gotowego wyrobu**
- **podwyższona żywotność poprzez odpowiednio dobrany materiał**




Origin
WARYŃSKI