Dane aktualne na dzień: 27-11-2026 10:13

Link do produktu: https://utih.pl/silownik-dwustronny-wspomagania-c-385-warynski-p-27186.html



Siłownik dwustronny wspomagania C-385 WARYŃSKI

Cena	**545,60 zł**
Czas wysyłki	**24 godziny**
Numer katalogowy	**W-SH2P28H300Z**
Kod producenta	**W-SH2P28H300Z**
Kod EAN	**5902287151145**
Numery katalogowe zamienników	**SMT2CJ.50.28.300**
Numer katalogowy oryginału	**SH2P28H300Z**
Waga produktu z opakowaniem jednostkowym	**7.25**
Numer katalogowy części	**SH2P28H300Z**
EAN (GTIN)	**5902287151145**

Opis produktu

Cylinder hydrauliczny - siłownik dwustronny wspomagania układu kierowniczego C-385 6-cyl. marki WARYŃSKI



- **Siłownik 2-stronnego działania**
- **Uszy Ø25mm**
- **Wejście I M18x1.5 gwint wewnętrzny**
- **Wejście II M18x1.5 gwint wewnętrzny**
- **Skok 300mm**
- **Wymiar po złożeniu 535mm**
- **Wymiar po rozłożeniu 835mm**
- **Tłoczysko Ø28mm**
- **Rura (wymiar zew.) Ø60mm**
- **Ciśnienie 16-32 Mpa (160-320 bar)**





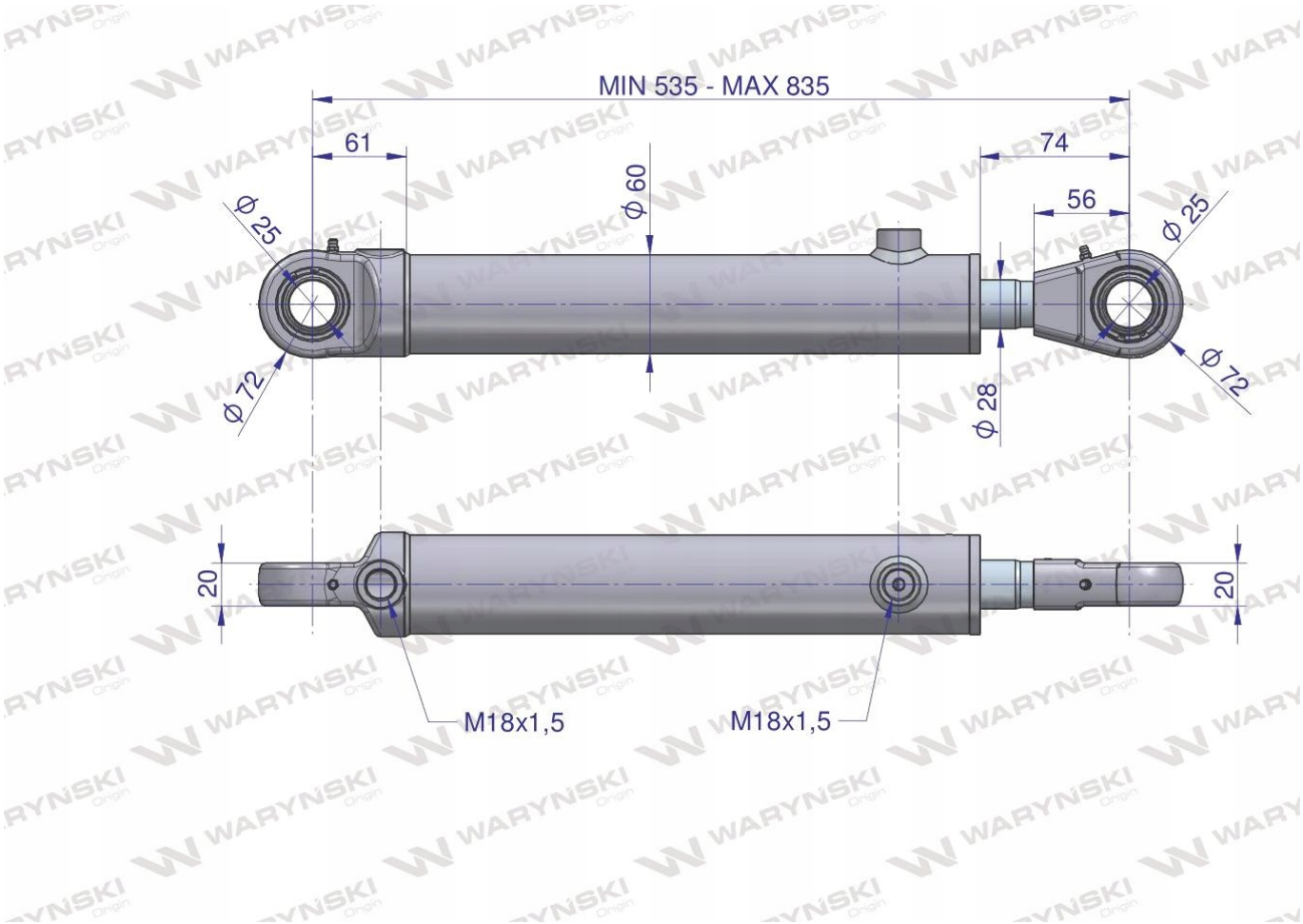

Siłowniki hydrauliczne firmy Waryński wyróżnia:

- **wysoki standard technologiczny**
- **kontrola szczelności gotowego wyrobu wpisana w proces produkcyjny**
- **rozszerzona kontrola jakości gotowego wyrobu**
- **podwyższona żywotność poprzez odpowiednio dobrany materiał**




Origin
WARYŃSKI