Dane aktualne na dzień: 26-11-2026 13:09

Link do produktu: https://utih.pl/silownik-dwustronny-cyklop-wysiegnik-warynski-p-31122.html



# Siłownik dwustronny cyklop wysięgnik WARYŃSKI

| | |
|---|---|
| Cena | **1 467,40 zł** |
| Dostępność | **Niedostępny** |
| Czas wysyłki | **24 godziny** |
| Numer katalogowy | **W-SH2P45H630Z** |
| Kod producenta | **W-SH2P45H630Z** |
| Kod EAN | **5902287151121** |
| Waga produktu z opakowaniem jednostkowym | **28.45** |
| Numer katalogowy części | **W-SH2P45H630Z** |
| EAN (GTIN) | **5902287151121** |
| Numery katalogowe zamienników | **7214035010** |
| Numer katalogowy oryginału | **7214090020** |

## Opis produktu

# Cylinder hydrauliczny - siłownik dwustronny (7214035010 CJ2F-18-80/45/630 DGzL+U; 7214090020) cyklop wysięgnik Waryński



- **Typ: 2-stronnego działania**
- **Uszy (otwór): Ø40mm**
- **Wejście 1: M27x2 gwint wewnętrzny**
- **Wejście 2: M27x2 gwint wewnętrzny**
- **Skok: 630mm**
- **Wymiar po złożeniu: 973mm**
- **Wymiar po rozłożeniu: 1603mm**
- **Tłoczysko (pręt): Ø45mm**
- **Rura stal. (wymiar zew.): Ø92mm**
- **Ciśnienie (zakres): 16-32 Mpa (160-320 bar)**
- **Zalecany czynnik roboczy: wg PN-C-96057-04:1991; ISO 6743/4; kat HVLP/HV**
- **Wymagana dokładność filtrowania: ≤25µm**
- **Zakres temperatury pracy: `-30°C do +80°C**



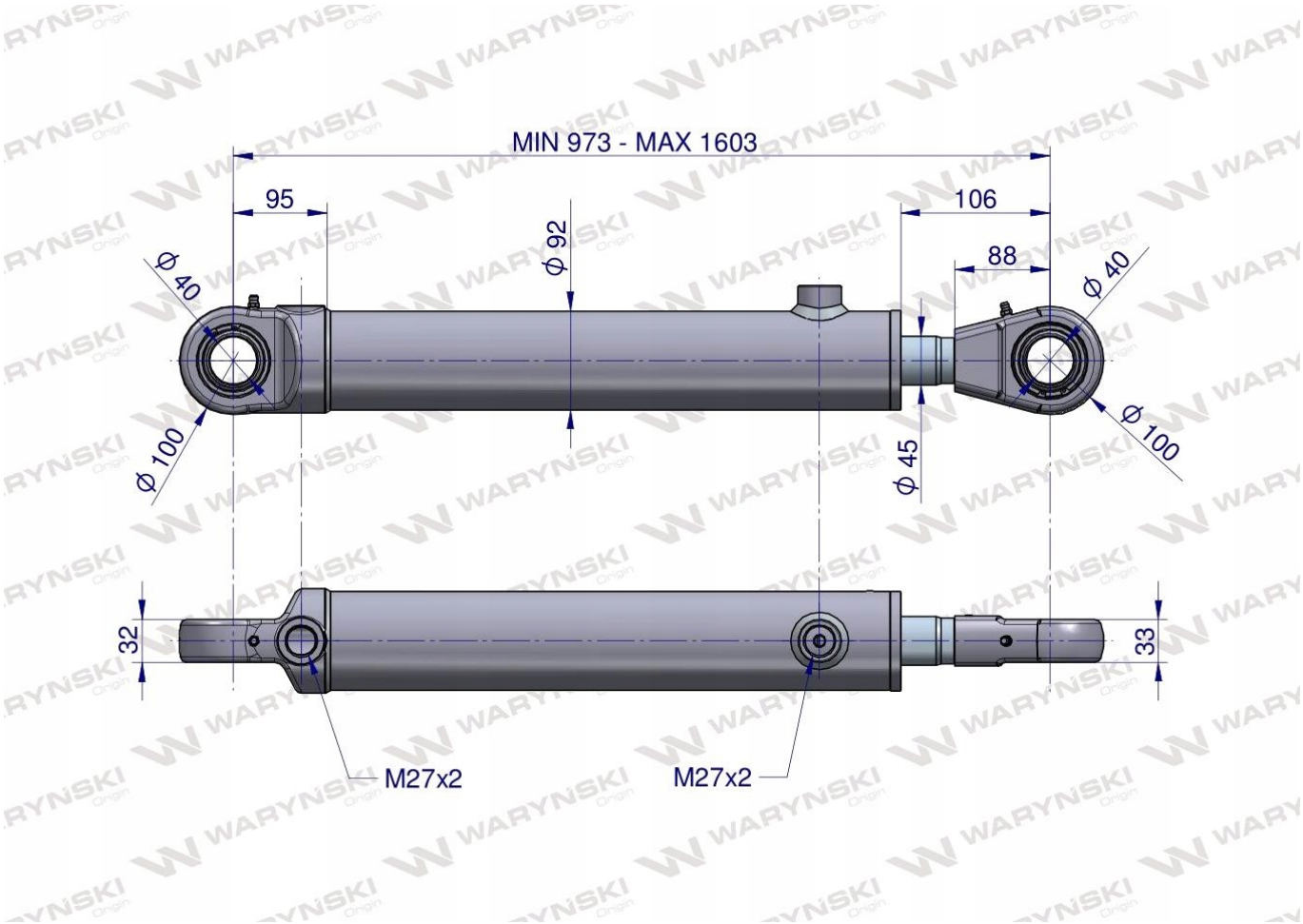


Origin WARYŃSKI