Dane aktualne na dzień: 26-11-2026 13:11

Link do produktu: https://utih.pl/silownik-dwustronny-432-632mm-uszy-30mm-warynski-p-26808.html



Siłownik dwustronny 432-632mm uszy 30mm WARYŃSKI

Cena	**512,50 zł**
Czas wysyłki	**24 godziny**
Numer katalogowy	**W-SH2P28H200Z-A**
Kod producenta	**W-SH2P28H200Z-A**
Kod EAN	**5902287170139**
Numery katalogowe zamienników	**5058996100**
Waga produktu z opakowaniem jednostkowym	**6.35**
Numer katalogowy części	**W-SH2P28H200Z-A**
EAN (GTIN)	**5902287170139**

Opis produktu

Cylinder hydrauliczny - siłownik dwustronny marki WARYŃSKI



- **Siłownik 2-stronnego działania**
- **Uszy Ø30mm**
- **Wejście I M16x1.5 gwint wewnętrzny**
- **Wejście II M16x1.5 gwint wewnętrzny**
- **Skok 200mm**
- **Wymiar po złożeniu 432mm**
- **Wymiar po rozłożeniu 632mm**
- **Tłoczysko Ø28mm**
- **Rura (wymiar zew.) Ø60mm**
- **Ciśnienie 16-32 Mpa (160-320 bar)**

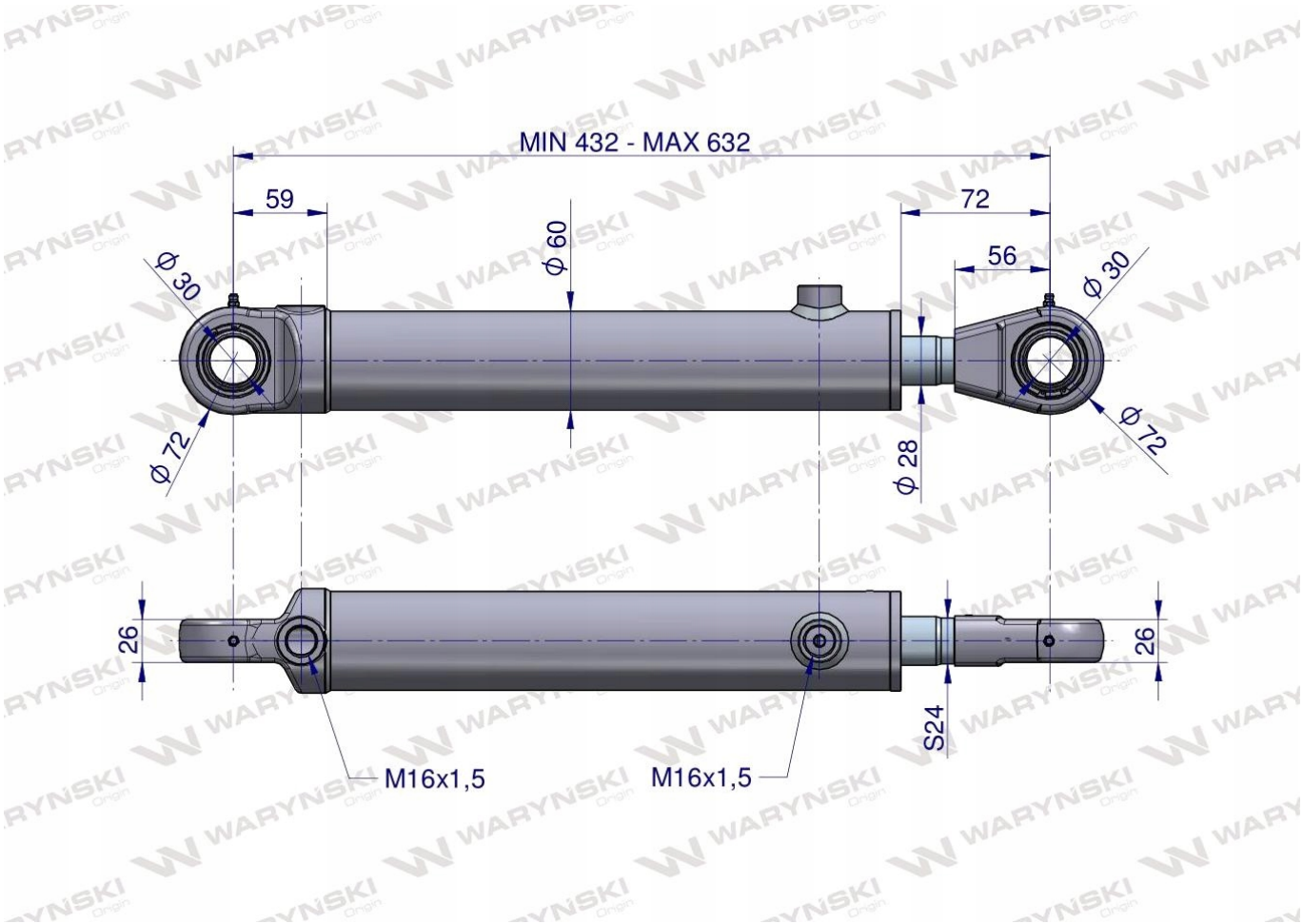

Siłowniki hydrauliczne firmy Waryński wyróżnia:

- **wysoki standard technologiczny**
- **kontrola szczelności gotowego wyrobu wpisana w proces produkcyjny**
- **rozszerzona kontrola jakości gotowego wyrobu**
- **podwyższona żywotność poprzez odpowiednio dobrany materiał**




Origin
WARYŃSKI