Dane aktualne na dzień: 26-11-2026 08:17

Link do produktu: https://utih.pl/silownik-drzwi-l-max-275mm-massey-ferguson-polmo-p-29423.html



Siłownik drzwi L max. 275mm MASSEY FERGUSON POLMO

Cena	**74,30 zł**
Czas wysyłki	**24 godziny**
Numer katalogowy	**3476027M1P**
Kod producenta	**3476027M1P**
Kod EAN	**5902287133967**
Waga produktu z opakowaniem jednostkowym	**0.15**
Numer katalogowy części	**3476027M1P**
EAN (GTIN)	**5902287133967**

Opis produktu

Siłownik drzwi L max. 275mm 3476027M1P MASSEY FERGUSON POLMO


POLMO


POLMO
347627M1P
NIE OTWIERAĆ! WYSOKIE CIŚNIENIE!
NICHT OEFFNEN! HOHER DRUCK!
DO NOT OPEN! HIGH PRESSURE!
F1=250N
126022

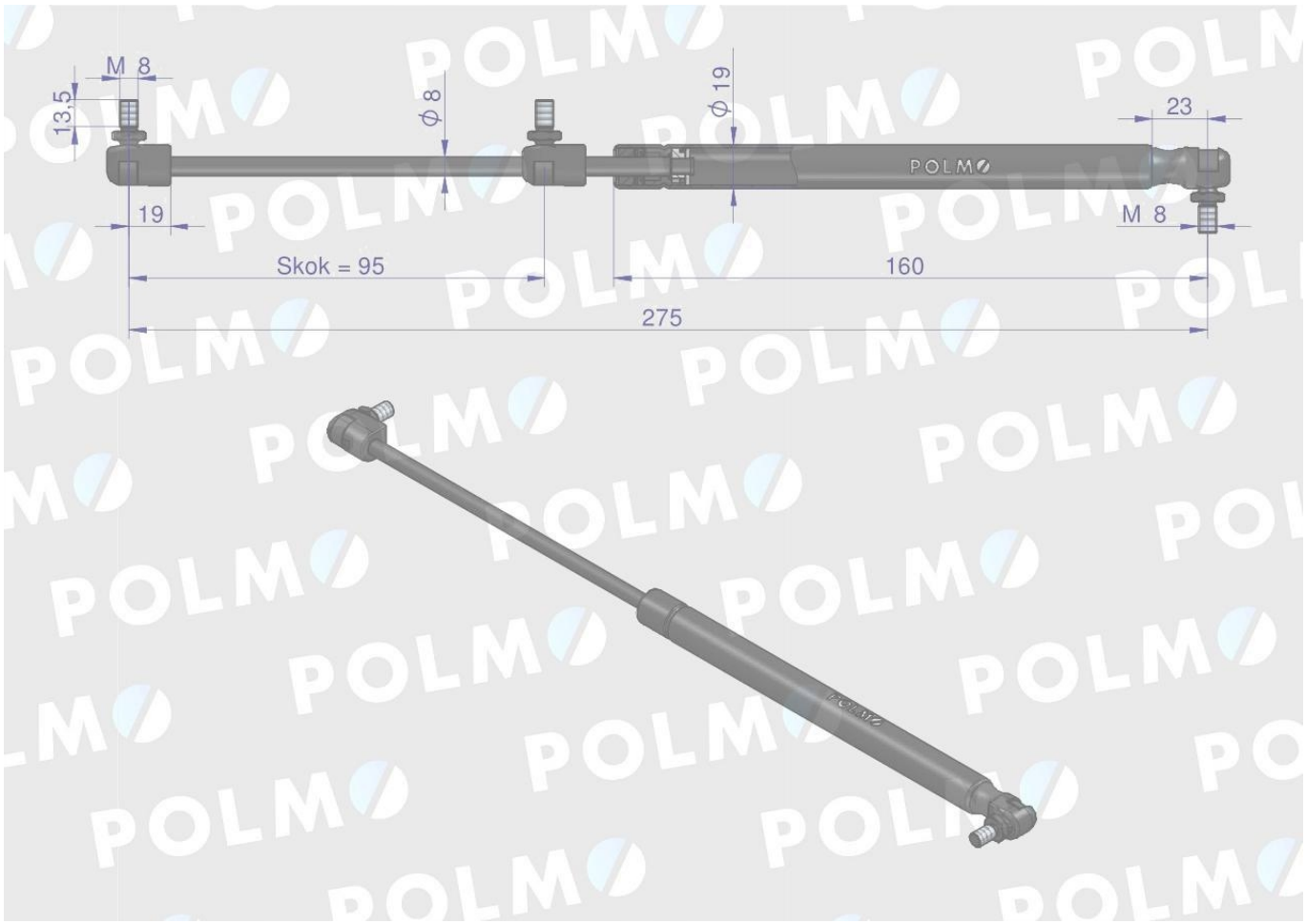
M 8
13,5
ϕ 8
ϕ 19
23
POLMO
19
M 8
Skok = 95
160
275