Dane aktualne na dzień: 26-11-2026 08:16

Link do produktu: https://utih.pl/silownik-drzwi-i-tylnej-szyby-belarus-polmo-p-29586.html



Siłownik drzwi i tylnej szyby Belarus POLMO

Cena	**69,00 zł**
Czas wysyłki	**24 godziny**
Numer katalogowy	**1146308010P**
Kod producenta	**1146308010P**
Kod EAN	**5902287205312**
Waga produktu z opakowaniem jednostkowym	**0.35**
Numer katalogowy części	**1146308010P**
EAN (GTIN)	**5902287205312**

Opis produktu

Siłownik drzwi i tylnej szyby pauje do Belarus POLMO



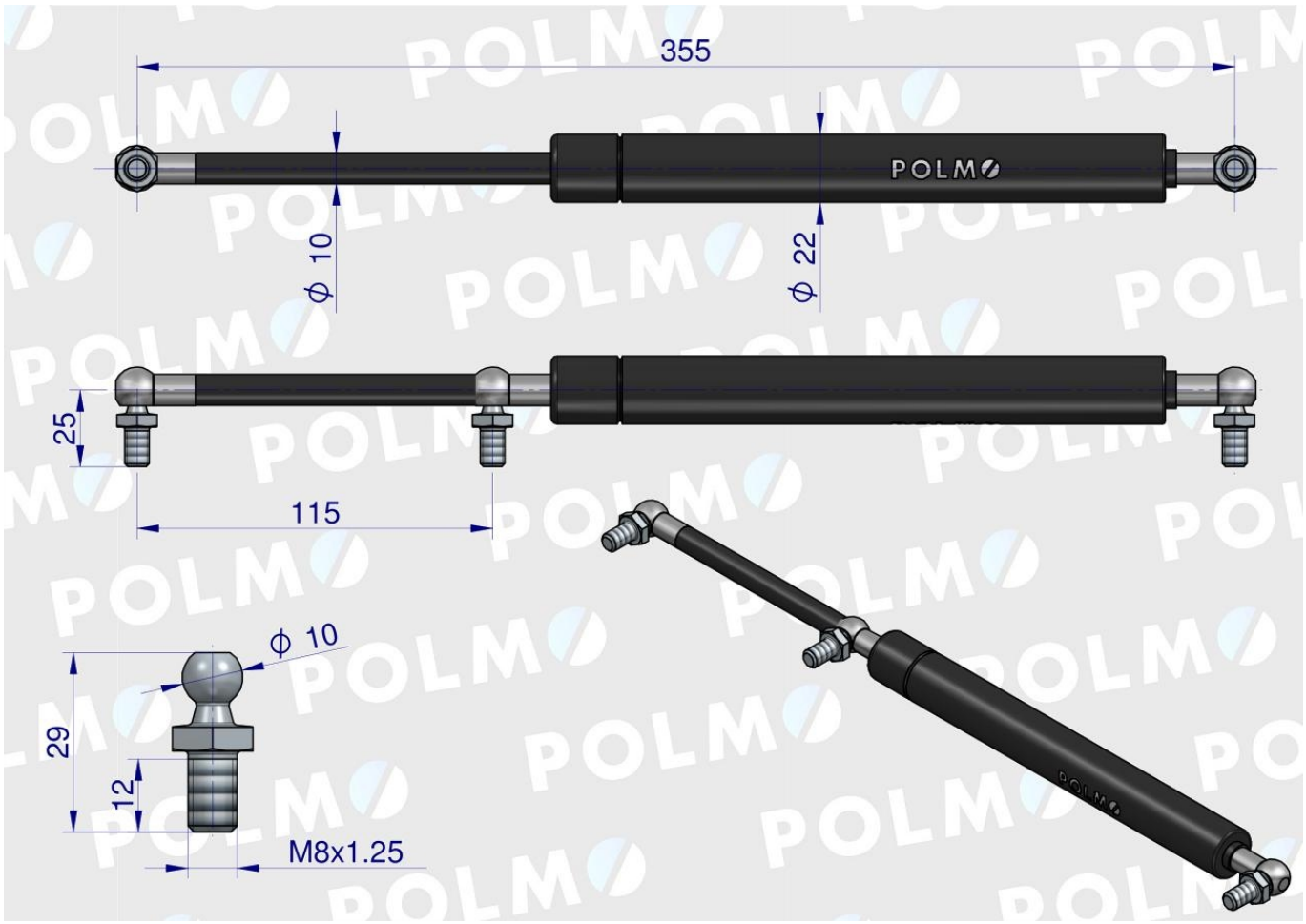

Sprężyny gazowe marki Polmo charekteryzują się wysoką wytrzymałością posiadają 36-miesięczną gwarancje produkowane są z atestowanych i certyfikowanych materiałów.

POLMO

GNIEZNO / SINCE 1919