Dane aktualne na dzień: 27-11-2026 10:12

Link do produktu: https://utih.pl/silownik-drzwi-239mm-deutz-lamborghini-same-polmo-p-29529.html



Siłownik drzwi 239mm DEUTZ LAMBORGHINI SAME POLMO

Cena	**76,80 zł**
Czas wysyłki	**24 godziny**
Numer katalogowy	**4428680P**
Kod producenta	**4428680P**
Kod EAN	**5902287121711**
Waga produktu z opakowaniem jednostkowym	**0.25**
Numer katalogowy części	**4428680P**
EAN (GTIN)	**5902287121711**

Opis produktu

Siłownik drzwi L max. 239mm 4428680P DEUTZ HÜRLIMANN LAMBORGHINI SAME POLMO


POLMO


POLMO
4428680P
NIE OTWIERAĆ! WYSOKIE CIŚNIENIE F1=750N
NICHT ÖFFNEN! HOHER DRUCK!
DO NOT OPEN! HIGH PRESSURE! 11J

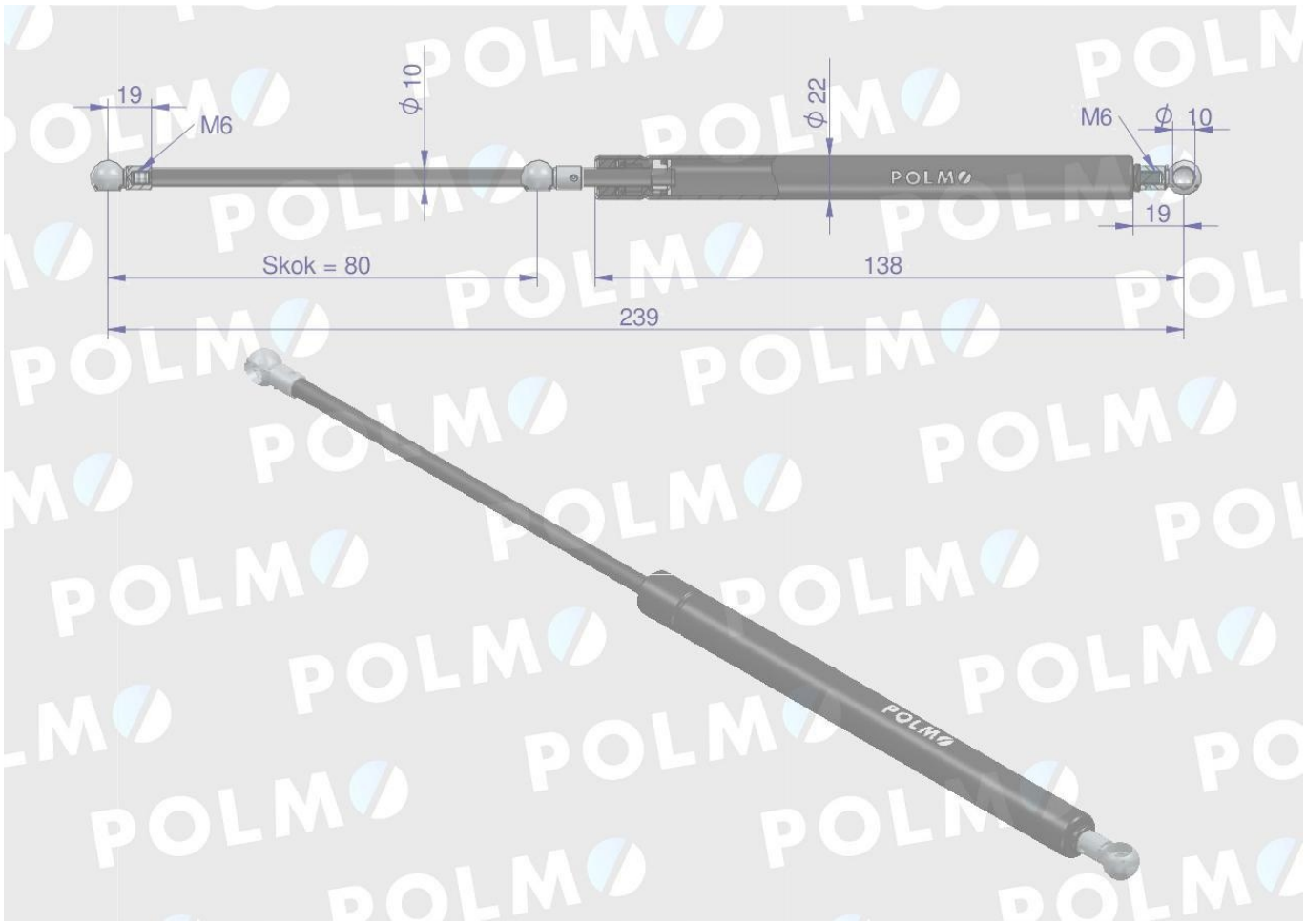

POLM

GNIEZNO / SINCE 1919