Dane aktualne na dzień: 26-11-2026 08:17

Link do produktu: https://utih.pl/silownik-drzwi-191mm-case-new-holland-steyr-polmo-p-29543.html



Siłownik drzwi 191mm CASE NEW HOLLAND STEYR POLMO

Cena	**100,90 zł**
Czas wysyłki	**24 godziny**
Numer katalogowy	**5191711P**
Kod producenta	**5191711P**
Kod EAN	**5902287121568**
Waga produktu z opakowaniem jednostkowym	**0.15**
Numer katalogowy części	**5191711P**
EAN (GTIN)	**5902287121568**

Opis produktu

Siłownik drzwi L max. 191mm 5191711P CASE IH NEW HOLLAND STEYR POLMO


POLMO


POLMO
5191711P
NIE OTWIERAĆ! WYSOKIE CIŚNIENIE!
NICHT ÖFFNEN! HOHER DRUCK!
DO NOT OPEN! HIGH PRESSURE!
F1=200N
11J

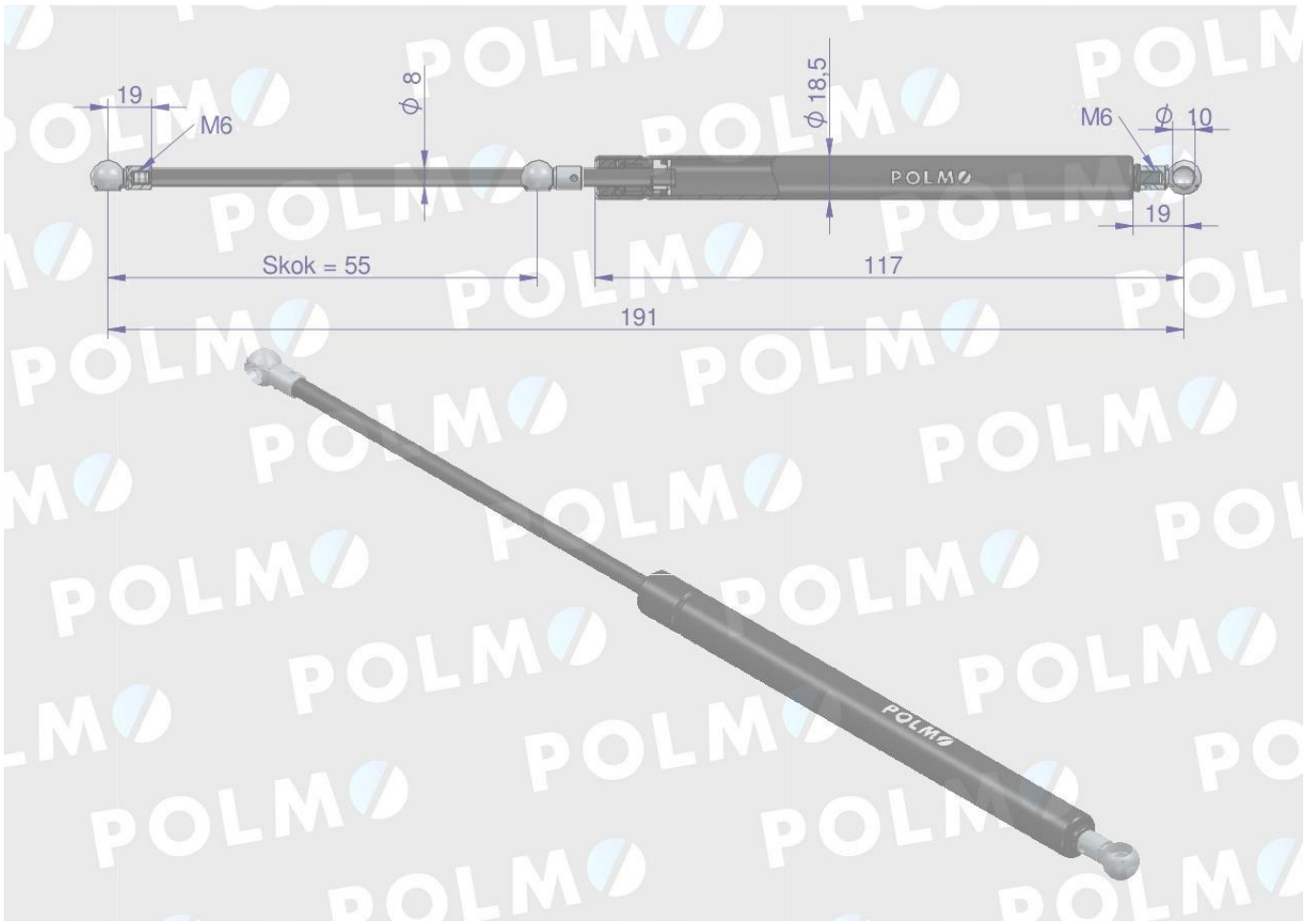

POLM

GNIEZNO / SINCE 1919