Dane aktualne na dzień: 26-11-2026 12:41

Link do produktu: https://utih.pl/silnik-hydrauliczny-wzmacniany-wmrs-80cm3-warynski-p-29854.html



Silnik hydrauliczny wzmacniany WMRS 80cm3 WARYŃSKI

Cena	**545,30 zł**
Czas wysyłki	**24 godziny**
Numer katalogowy	**WMR-S-80**
Kod producenta	**WMR-S-80**
Kod EAN	**5902287199192**
Waga produktu z opakowaniem jednostkowym	**8**
Numer katalogowy części	**WMR-S-80**
EAN (GTIN)	**5902287199192**

Opis produktu

Silnik hydrauliczny orbitalny wzmacniany WMR-S 80 cm3/obr (175 bar / max.220 bar) Waryński




WARYŃSKI
TYPE
WMR-S-80
RATED
PRESSURE
17,5 MPa
S/N 201100111




WARYŃSKI
TYPE
WMR-S-20
RATED
PRESSURE
17.5 MPa
S/N 201100956

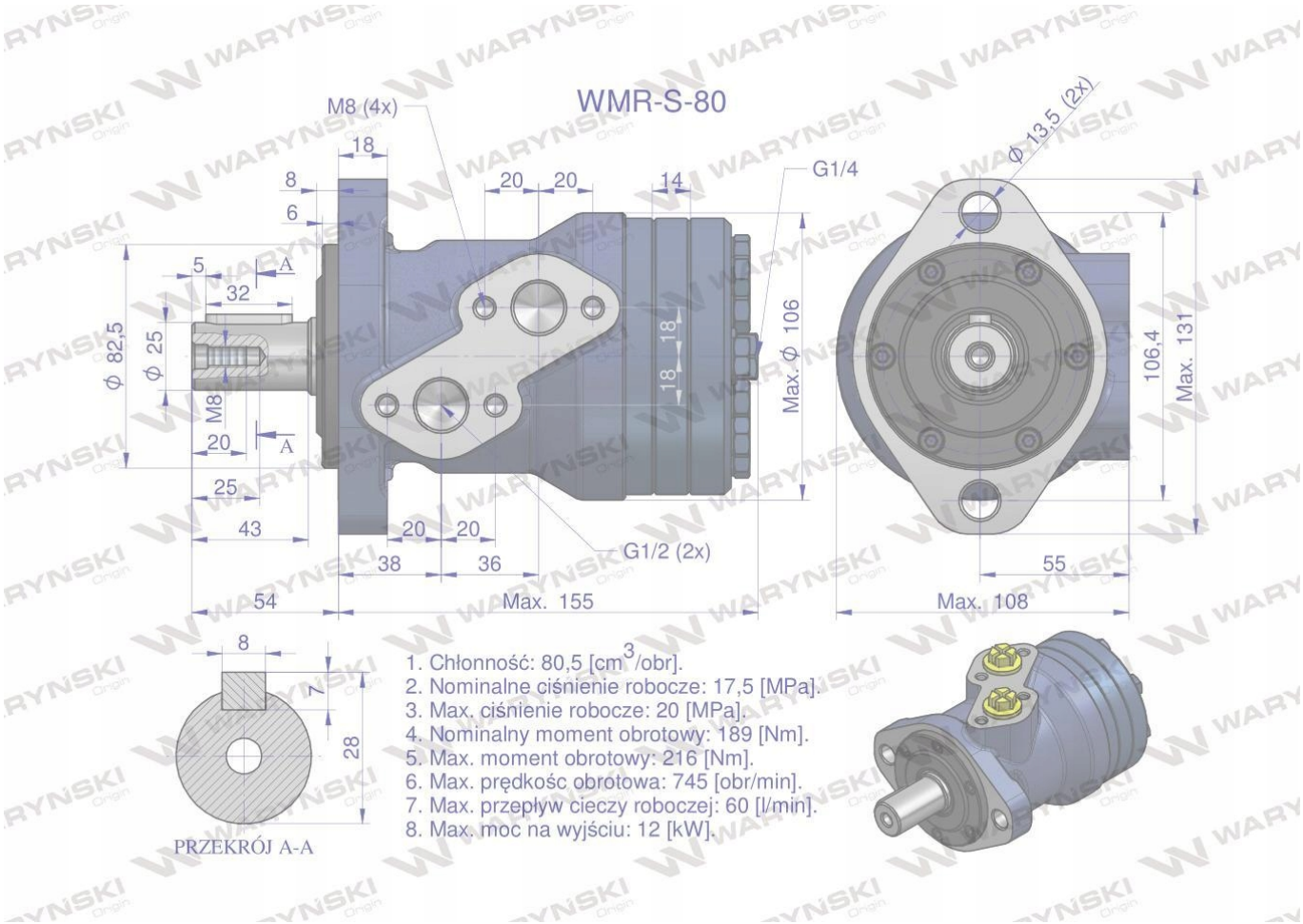

Silnik hydrauliczny orbitalny wzmacniany WMR-S 80 cm³/obr (175 bar / 200 bar / max.chwilowe 220 bar) Waryński. Silniki serii WMR-S mają lekką kompaktową konstrukcję, wysoki moment obrotowy. Możliwość połączenia równolegle lub szeregowo. W celu osiągnięcia dłuższej żywotności zaleca się, aby opytamalne waryunki pracy były na poziomie 1/3 do 2/3 parametrów maksymalnych. Silniki Serii WMR-S mają wzmocnioną konstrukcję - dzięki czemu zostały podniesione parametry pracy: ciśnienie, moment obrotowy i moc w stosunku do silników serii WMR.