Dane aktualne na dzień: 26-11-2026 09:22

Link do produktu: https://utih.pl/silnik-hydrauliczny-orbitalny-wmt-400-cm3-warynski-p-29837.html



Silnik hydrauliczny orbitalny WMT 400 cm3 WARYŃSKI

Cena	**1 797,00 zł**
Czas wysyłki	**24 godziny**
Numer katalogowy	**WMT-400**
Kod producenta	**WMT-400**
Kod EAN	**5902287199383**
Waga produktu z opakowaniem jednostkowym	**23.7**
Numer katalogowy części	**WMT-400**
EAN (GTIN)	**5902287199383**

Opis produktu

Silnik hydrauliczny orbitalny WMT 400 cm3/obr (180 bar / max.240 bar) Waryński




WARYŃSKI
Origin
ORBIT HYDRAULIC MOTOR
TYPE WMT-400
RATED PRESSURE 18 MPa
S/N 201100107




WARYNSKI
ORBIT HYDRAULIC MOTOR
TYPE
RATED PRESSURE 20 MPa
S/N 201100123

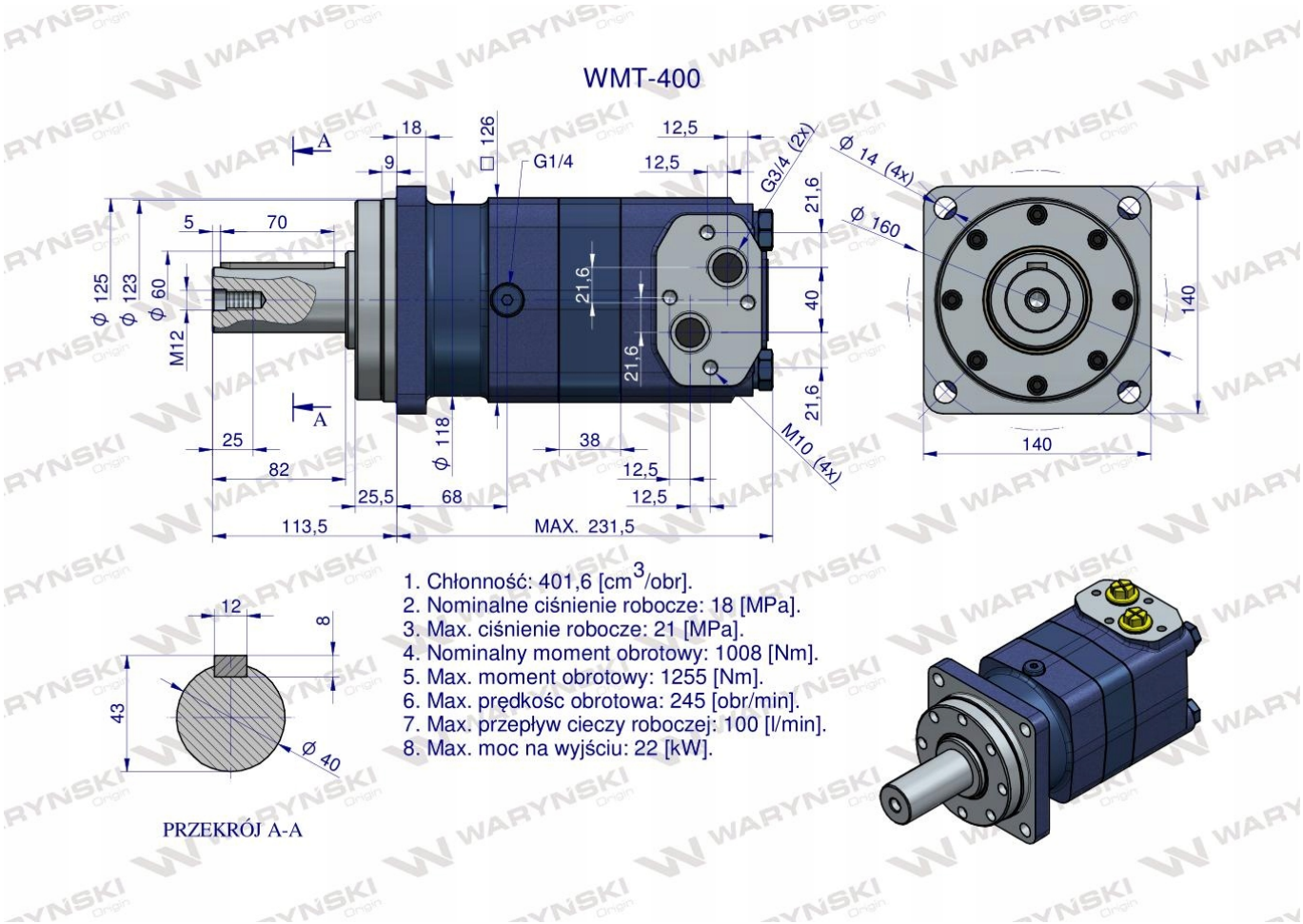

Silnik hydrauliczny orbitalny WMT 400 cm³/obr (180 bar / max.210 bar / max.chwilowe 240 bar) Waryński. Silniki serii WMT charakteryzują się kompaktową konstrukcją, wysokim momentem obrotowym, dużą chłonnością. Pracują w zakresie znacznych momentów obrotowych przy raczej niskich prędkościach obrotowych. Możliwość połączenia równolegle lub szeregowo. Dystrybucja dyskowa zapewnia wysoką efektywność, sprawność, płynną pracę oraz długą żywotność. W celu osiągnięcia dłuższej żywotności zaleca się, aby opytamalne waryunki pracy były na poziomie 1/3 do 2/3 parametrów maksymalnych.