Dane aktualne na dzień: 27-11-2026 12:16

Link do produktu: https://utih.pl/silnik-hydrauliczny-orbitalny-wmp-25-cmobr-100-bar-max175-bar-warynski-p-38745.html



Silnik hydrauliczny orbitalny WMP 25 cm?/obr 100 bar/ max.175 bar WARYŃSKI

Cena	**516,90 zł**
Czas wysyłki	**24 godziny**
Numer katalogowy	**WMP-25**
Kod producenta	**WMP-25**
Kod EAN	**5902287240757**
Waga produktu z opakowaniem jednostkowym	**6.25**
Numer katalogowy części	**WMP-25**
EAN (GTIN)	**5902287240757**

Opis produktu

Silnik hydrauliczny orbitalny WMP 25 cm?/obr (100 bar / max.175 bar) Waryński [WMP-25]





Silnik hydrauliczny orbitalny WMP 25 cm³/obr (100 bar / max.175 bar - 10 MPa/100 bar - uwaga: maksymalne ciągłe ciśnienie pracy silnika) Waryński.

Silniki serii WMP mają lekką kompaktową konstrukcję, wysoki moment obrotowy. Możliwość połączenia równolegle lub szeregowo.

W celu osiągnięcia dłuższej żywotności zaleca się, aby optymalne warunki pracy były na poziomie 1/3 do 2/3 parametrów maksymalnych.

- **Średnica wałka**: fi25[mm]
- **Chłonność**: 25,1 cm³/obr
- **Gwinty przyłączeniowe**: 1/2cal [BSP]
- **Gwint przyłącza spustowego**: 1/4cal [BSP]
- **Maks. ciśnienie nominalne**: 10,0/100 [Mpa/bar]
- **Maks. prędkość obrotowa nominalna**: 1550 [obr/min]
- **Maks. moment obrotowy nominalny**: 34 [Nm]
- **Maks. przepływ Cieczy roboczej**: 40 [l/min]
- **Maks. moc na wyjściu**: 4,5 [kW]

WMP-25

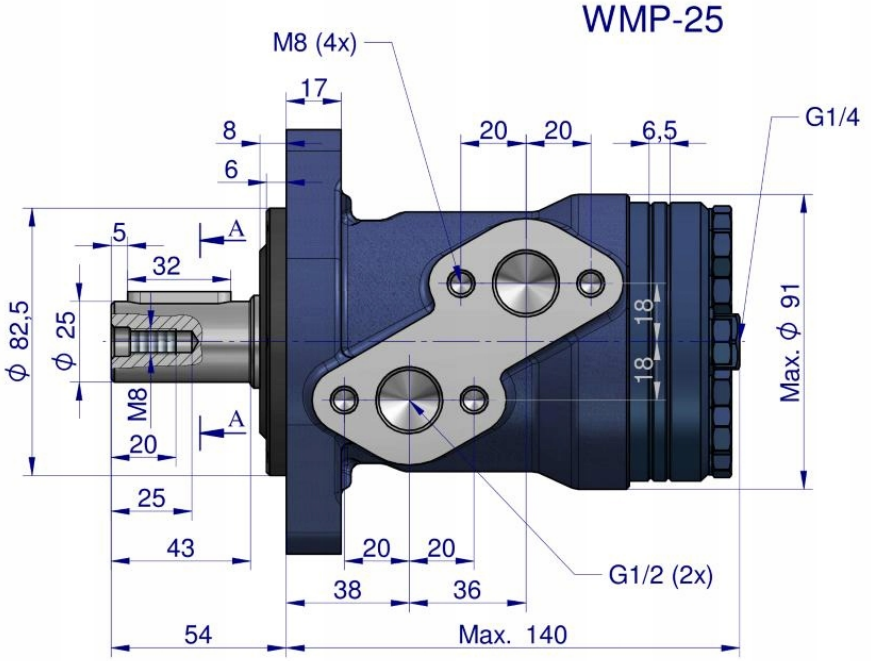

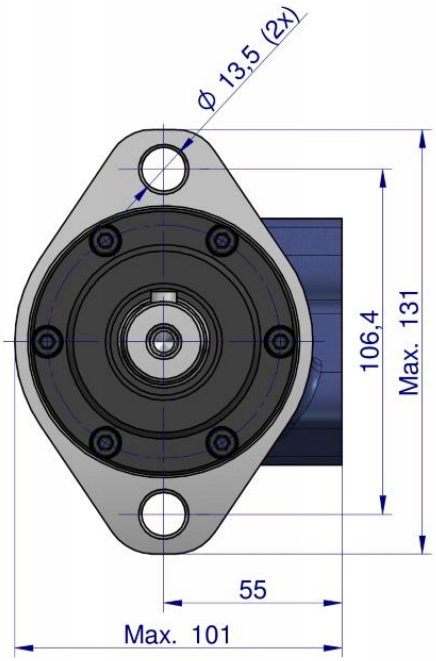

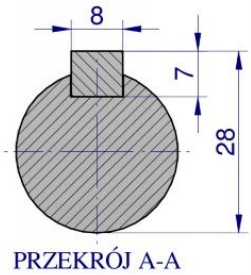

PRZEKRÓJ A-A

1. Chłonność: 25,1 [cm^3/obr].
2. Nominalne ciśnienie robocze: 10 [MPa].
3. Nominalny moment obrotowy: 34 [Nm].
4. Max. prędkośc obrotowa: 1550 [obr/min].
5. Max. przepływ cieczy roboczej: 40 [l/min].
6. Max. moc na wyjściu: 4,5 [kW].

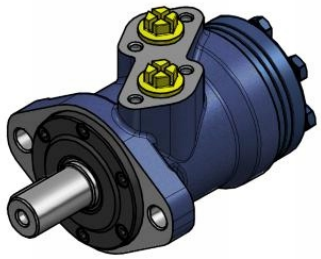

Origin WARYŃSKI