Dane aktualne na dzień: 26-11-2026 08:17

Link do produktu: https://utih.pl/silnik-hydrauliczny-orbitalny-80cm3obr-warynski-p-26828.html



Silnik hydrauliczny orbitalny 80cm3/obr WARYŃSKI

Cena	**506,00 zł**
Czas wysyłki	**24 godziny**
Numer katalogowy	**WMR-80**
Kod producenta	**WMR-80**
Kod EAN	**5902287199109**
Numer katalogowy części	**WMR-80**

Opis produktu

Silnik hydrauliczny orbitalny 80 cm3/obr (140 bar / max.200 bar) WARYŃSKI

Silniki serii WMR mają lekką kompaktową konstrukcję, wysoki moment obrotowy. Możliwość połączenia równolegle lub szeregowo. W celu osiągnięcia dłuższej żywotności zaleca się, aby optymalne warunki pracy były na poziomie 1/3 do 2/3 parametrów maksymalnych.



- **średnica wałka: Ø25 mm**
- **gwinty przyłączeniowe: 1/2\" BSP**
- **chłonność: 80,5 cm³/obr**
- **gwinty przyłączeniowe: 1/2\" BSP**
- **gwint przyłącza spustowego: 1/4\" BSP**
- **maks. ciśnienie nominalne: 14 MPa (140 bar) - uwaga: maksymalne ciągłe ciśnienie pracy silnika**
- **maks. ciśnienie robocze: 17,5 MPa (175 bar) - uwaga: maksymalnie 6 sekund / 1 minutę pracy silnika (przekroczenie tych parametrów grozi uszkodzeniem silnika)**
- **maks. ciśnienie chwilowe: 20 MPa (200 bar) - uwaga: maksymalnie 1 sekunda / 1 minutę pracy silnika (przekroczenie tych parametrów grozi natychmiastowym uszkodzeniem silnika)**
- **maks. prędkość obrotowa nominalna:745 obr/min**
- **maks. moment obrotowy nominalny: 152 Nm**
- **maks. moment obrotowy: 189 Nm**
- **maks. przepływ cieczy roboczej: 60 l/min**
- **maks. moc na wyjściu: 10 kW**




WARYNSKI
TYPE
WMR-200


TYPE
WMR-200
WARYNSKI
RATED
PRESSURE
14
MPa
S/N 201100825

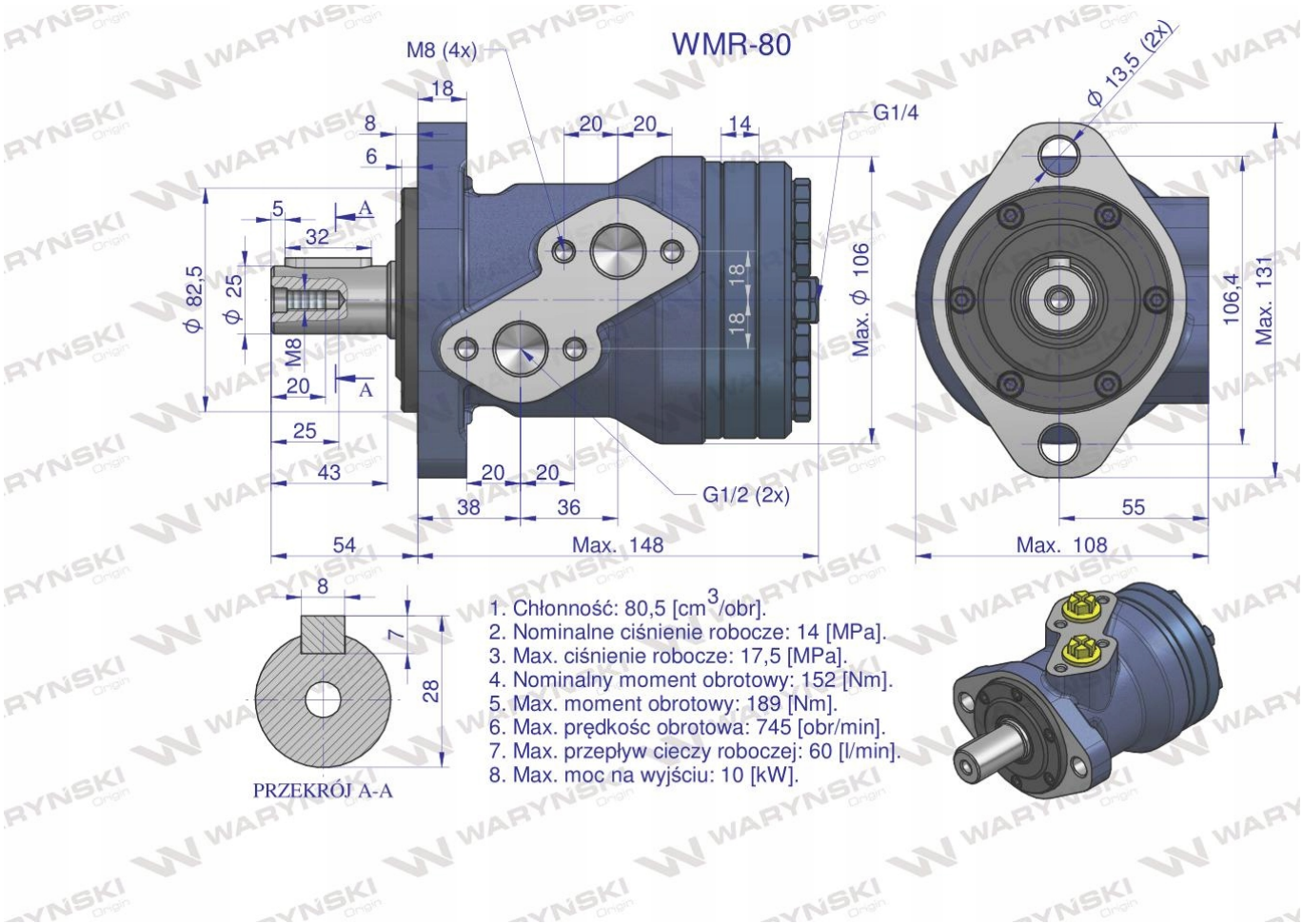

- **Wszystkie silniki hydrauliczne firmy Waryński są montowane w korpusach żeliwnych. W zależności od przeznaczenia mają różne konstukcje budowy , obroty, rodzaj wykorzystanych łożysk, uszczelnień, zakończenia wałka, kołonierzy, otworów przyłączeniowych wg norm SAE.**

- **100% silników hydraulicznych Waryński jest sprawdzanych w celu potwierdzenia jakości finalnego produktu i zgodności z kartą katalogową oraz charakterystyką.**

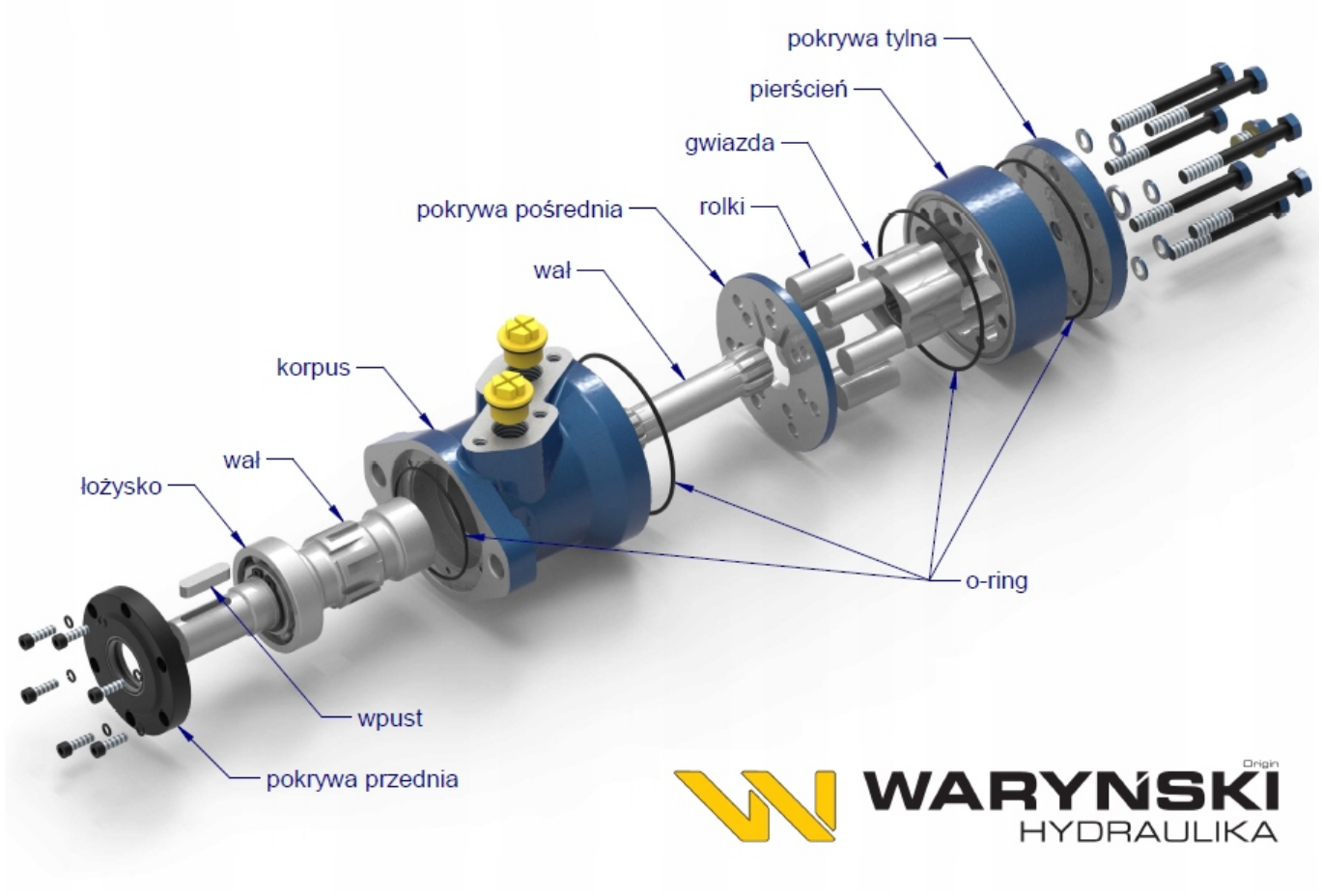
pokrywa tylna
pierścień
gwiazda
rolki
pokrywa pośrednia
wał
korpus
wał
łożysko
o-ring
wpust
pokrywa przednia
WARYŃSKI
Origin
HYDRAULIKA


SILNIKI HYDRAULICZNE
ORBITALNE
WARYŃSKI
HYDRAULIKA
Siła -wysokie momenty obrotowe
Wytrzymałość -duże ciśnienia robocze
Niezawodność -światowy standard jakości
ŻELAZNA
24 MIESIĄCE
GWARANCJA