Dane aktualne na dzień: 26-11-2026 08:47

Link do produktu: https://utih.pl/silnik-hydrauliczny-orbitalny-160cm3obr-warynski-p-27030.html




# Silnik hydrauliczny orbitalny 160cm3/obr WARYŃSKI

| | |
|---|---|
| Cena | **534,80 zł** |
| Dostępność | **Niedostępny** |
| Czas wysyłki | **24 godziny** |
| Numer katalogowy | **WMR-160** |
| Kod producenta | **WMR-160** |
| Kod EAN | **5902287199130** |
| Waga produktu z opakowaniem jednostkowym | **8.35** |
| Numer katalogowy części | **WMR-160** |
| EAN (GTIN) | **5902287199130** |

## Opis produktu

Silnik hydrauliczny orbitalny 160 cm3/obr (140 bar / max.200 bar) WARYŃSKI

**Silniki serii WMR mają lekką kompaktową konstrukcję, wysoki moment obrotowy. Możliwość połączenia równolegle lub szeregowo. W celu osiągnięcia dłuższej żywotności zaleca się, aby optymalne warunki pracy były na poziomie 1/3 do 2/3 parametrów maksymalnych.**




- **średnica wałka: Ø25 mm**
- **gwinty przyłączeniowe: 1/2\" BSP**
- **chłonność: 160,8 cm³/obr**
- **gwint przyłącza spustowego: 1/4\" BSP**
- **maks. ciśnienie nominalne: 14 MPa (140 bar) - uwaga: maksymalne ciągłe ciśnienie pracy silnika**
- **maks. ciśnienie robocze: 17,5 MPa (175 bar) - uwaga: maksymalnie 6 sekund / 1 minutę pracy silnika (przekroczenie tych parametrów grozi uszkodzeniem silnika)**
- **maks. ciśnienie chwilowe: 20 MPa (200 bar) - uwaga: maksymalnie 1 sekunda / 1 minutę pracy silnika (przekroczenie tych parametrów grozi natychmiastowym uszkodzeniem silnika)**
- **maks. prędkość obrotowa nominalna:370 obr/min**
- **maks. moment obrotowy nominalny: 310 Nm**
- **maks. moment obrotowy: 378 Nm**
- **maks. przepływ cieczy roboczej: 60 l/min**
- **maks. moc na wyjściu: 10 kW**




WARYŃSKI
Origin
TYPE
WMR-160
RATED
PRESSURE
14 MPa
S/N 201100314


TYPE
WMR-200
WARYNSKI
RATED
PRESSURE
14
MPa
S/N 201100825

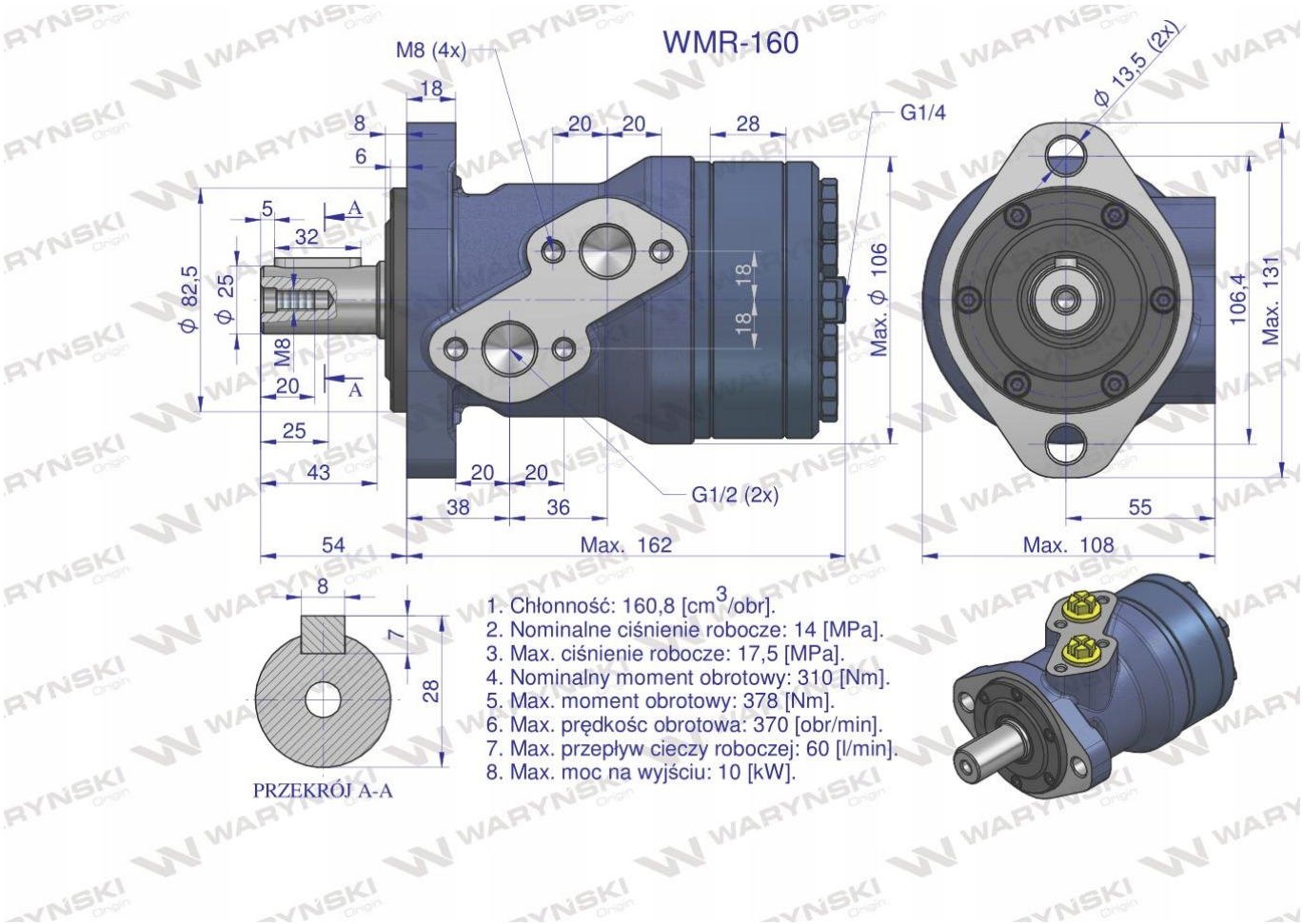


- **Wszystkie silniki hydrauliczne firmy Waryński są montowane w korpusach żeliwnych. W zależności od przeznaczenia mają różne konstukcje budowy , obroty, rodzaj wykorzystanych łożysk, uszczelnień, zakończenia wałka, kołonierzy, otworów przyłączeniowych wg norm SAE.**

- **100% silników hydraulicznych Waryński jest sprawdzanych w celu potwierdzenia jakości finalnego produktu i zgodności z kartą katalogową oraz charakterystyką.**

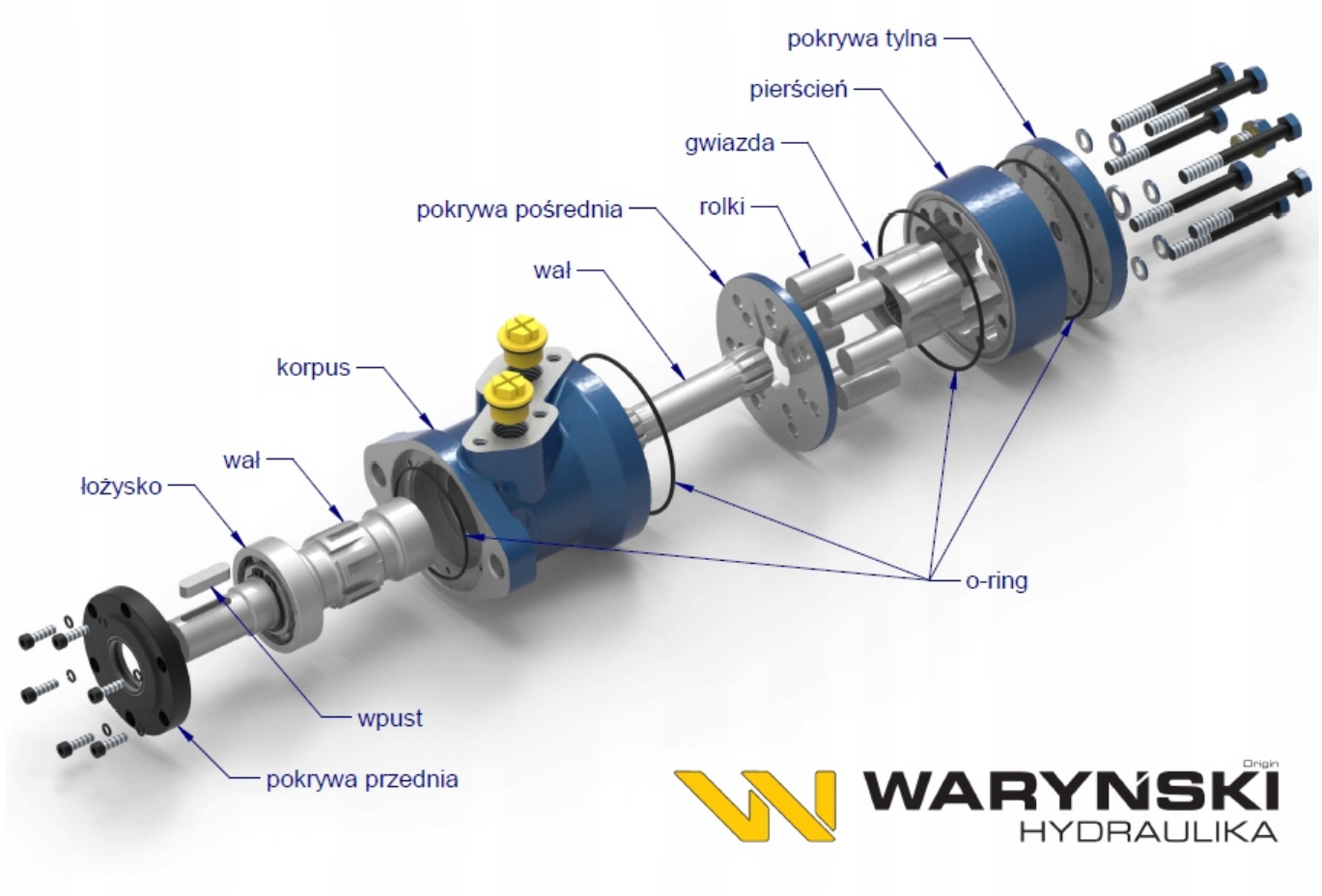
pokrywa tylna
pierścień
gwiazda
rolki
pokrywa pośrednia
wał
korpus
wał
łożysko
o-ring
wpust
pokrywa przednia
WARYŃSKI
Origin
HYDRAULIKA


SILNIKI HYDRAULICZNE
ORBITALNE
WARYŃSKI
HYDRAULIKA
Siła -wysokie momenty obrotowe
Wytrzymałość -duże ciśnienia robocze
Niezawodność -światowy standard jakości
ŻELAZNA
24 MIESIĄCE
GWARANCJA