Dane aktualne na dzień: 26-11-2026 08:14

Link do produktu: https://utih.pl/silnik-hydrauliczny-800-cm3-warynski-p-29826.html



Silnik hydrauliczny 800 cm3 WARYŃSKI

Cena	**2 234,40 zł**
Czas wysyłki	**24 godziny**
Numer katalogowy	**WMV-800**
Kod producenta	**WMV-800**
Kod EAN	**5902287226225**
Waga produktu z opakowaniem jednostkowym	**37.2**
Numer katalogowy części	**WMV-800**
EAN (GTIN)	**5902287226225**

Opis produktu

Silnik hydrauliczny orbitalny WMV 800 cm3/obr (160 bar / max.210 bar) Waryński





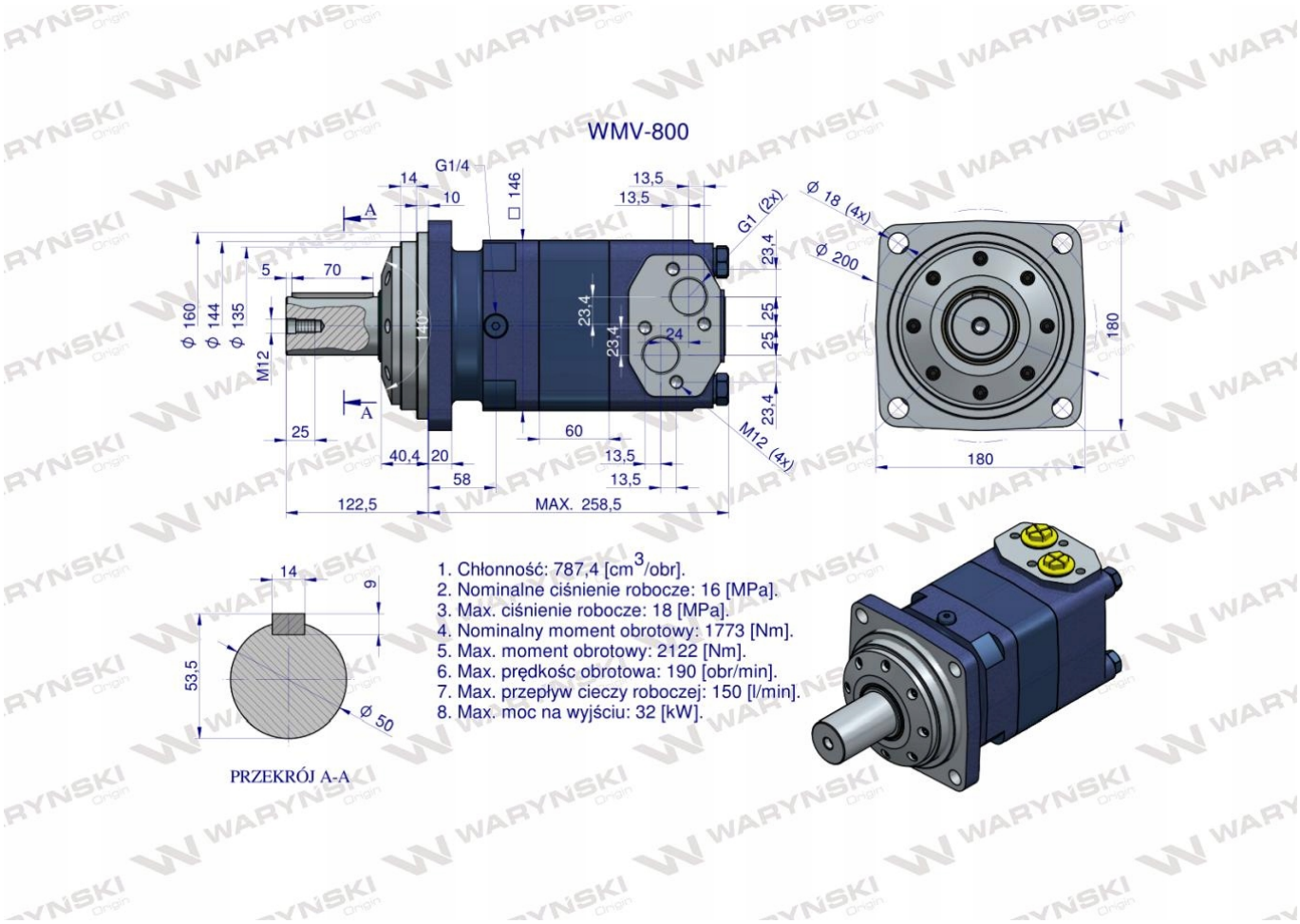

Silnik hydrauliczny orbitalny WMV 800 cm3/obr (160 bar / max.210 bar) Waryński. Silniki serii WMV mają kompaktową konstrukcję, wysoki moment obrotowy oraz dużą chłonność. Możliwość połączenia równolegle lub szeregowo. W celu osiągnięcia dłuższej żywotności zaleca się, aby opytamalne waryunki pracy były na poziomie 1/3 do 2/3 parametrów maksymalnych. Silniki serii WMV charakteryzują się płynną pracą, sprawnością, przenoszeniem wysokich obciążeń wzdłużnych i poprzecznych.