Dane aktualne na dzień: 26-11-2026 08:14

Link do produktu: https://utih.pl/silnik-hydrauliczny-25-cm3-warynski-p-29831.html



Silnik hydrauliczny 25 cm3 WARYŃSKI

Cena	**499,00 zł**
Czas wysyłki	**24 godziny**
Numer katalogowy	**WMR-25**
Kod producenta	**WMR-25**
Kod EAN	**5902287210897**
Waga produktu z opakowaniem jednostkowym	**7.15**
Numer katalogowy części	**WMR-25**
EAN (GTIN)	**5902287210897**

Opis produktu

Silnik hydrauliczny orbitalny WMR 25 cm3/obr (100 bar / max.200 bar) Waryński






WARYŃSKI
Origin
TYPE
WMR-25
RATED
PRESSURE
10
MPa
S/N 220100670

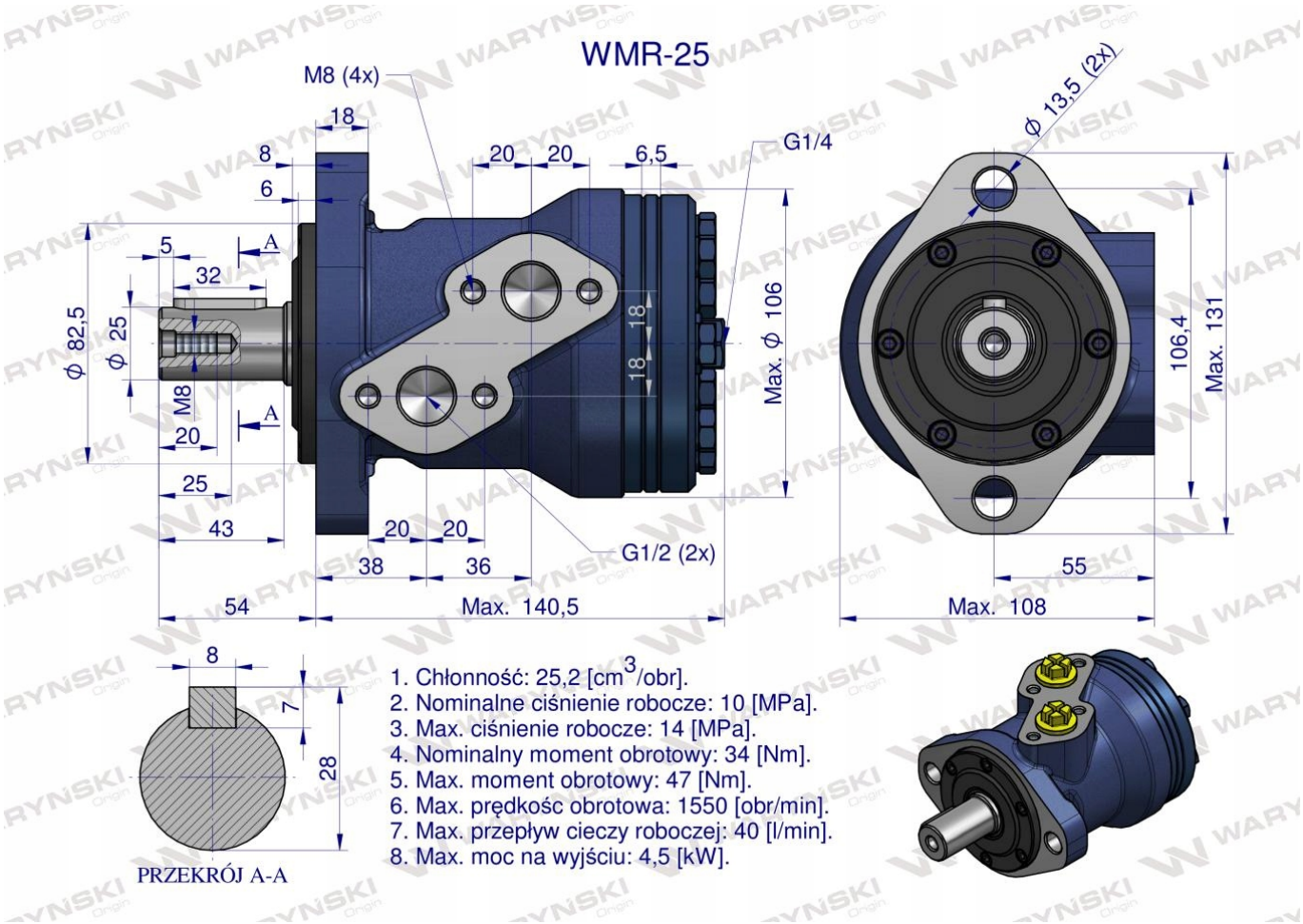

Silnik hydrauliczny orbitalny WMR 25 cm³/obr (100 bar / max.200 bar) Waryński. Silniki serii WMR mają lekką kompaktową konstrukcję, wysoki moment obrotowy. Możliwość połączenia równolegle lub szeregowo. W celu osiągnięcia dłuższej żywotności zaleca się, aby opytamalne waryunki pracy były na poziomie 1/3 do 2/3 parametrów maksymalnych.