Dane aktualne na dzień: 26-11-2026 08:14

Link do produktu: https://utih.pl/sciagacz-do-lozysk-trojramienny-warynski-p-28905.html



Ściągacz do łożysk trójramienny WARYŃSKI

Cena	**393,40 zł**
Czas wysyłki	**24 godziny**
Numer katalogowy	**WMB032**
Kod producenta	**WMB032**
Kod EAN	**5902287203356**
Waga produktu z opakowaniem jednostkowym	**6.2**
Marka	**Waryński**
Kod producenta	**WMB032**
EAN (GTIN)	**5902287203356**

Opis produktu

Ściągacz do łożysk trójramienny typ S 30-260 Waryński



- **Mocowanie łożyska do ściągacza: Trójramiennym jarzmem**
- **Zakres mocowanych średnic: Do łozysk o średnicy 30-260 mm**
- **Materiał wykonania: Utwardzana stal chromowo vanadowa CrV**
- **Metoda obróbki: Ramiona jarzma kute**
- **Regulacja rozstawu: Ramiona jarzma dwustronne: do pracy w trudno dostępnych miejscach, jako zewnętrzne lub wewnętrzne (przez wkręcenie śruby prowadzącej z odwrotnej strony)**
- **Kszałt jarzma: Typu S z odwracalnymi końcówkami zeszlifowane na końcu do pracy w ograniczonej przestrzeni**
- **Zabezpieczenie antykorozyjne: Zabezpieczenie poprzez galwanizowanie warstwą związków chromu.**



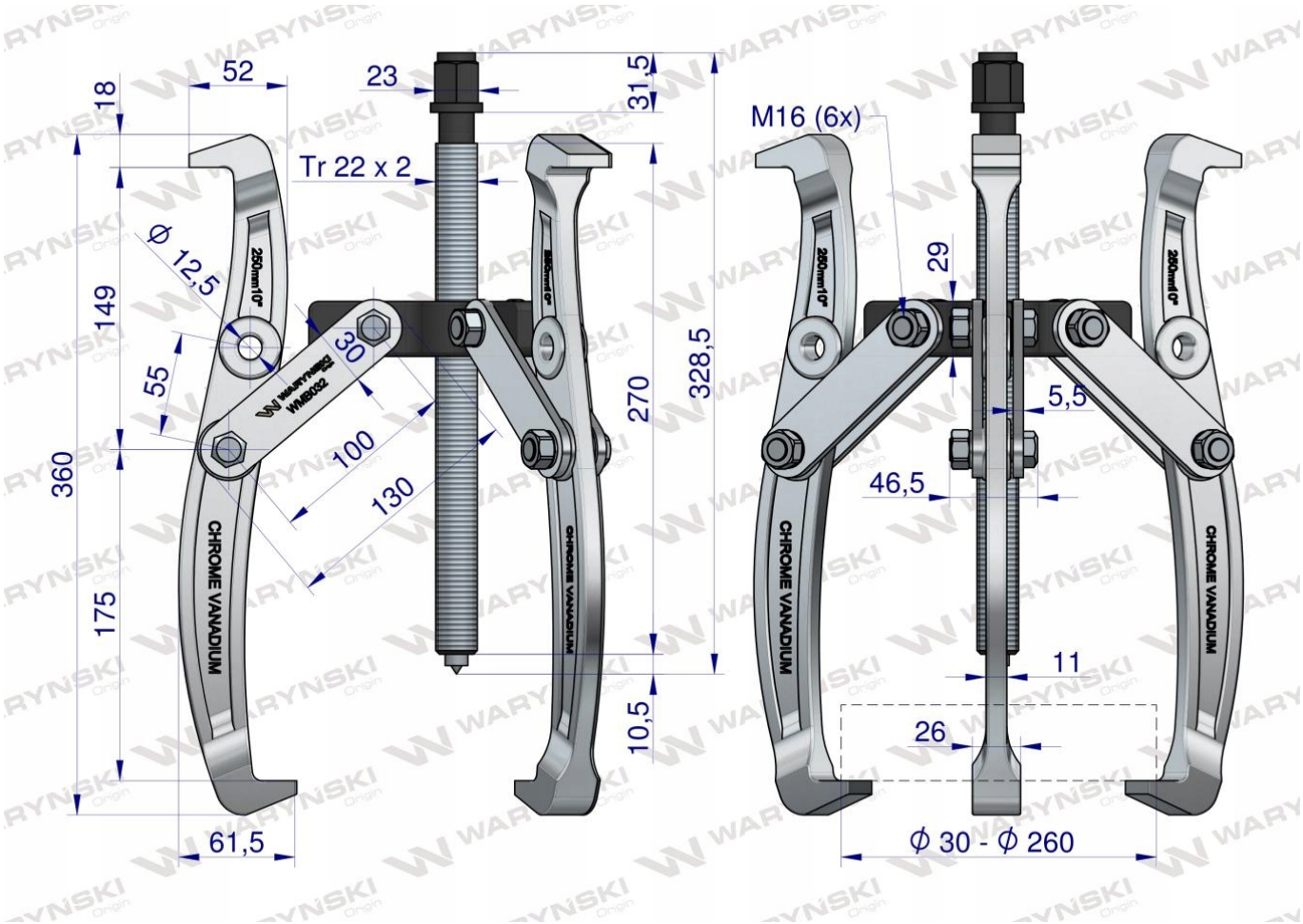

Origin WARYŃSKI