Dane aktualne na dzień: 26-11-2026 08:16

Link do produktu: https://utih.pl/sciagacz-do-lozysk-trojramienny-50-400-warynski-p-28896.html



# Ściągacz do łożysk trójramienny 50-400 WARYŃSKI

| | |
|---|---|
| Cena | **296,70 zł** |
| Czas wysyłki | **24 godziny** |
| Numer katalogowy | **WMB011** |
| Kod producenta | **WMB011** |
| Kod EAN | **5902287203219** |
| Waga produktu z opakowaniem jednostkowym | **6.1** |
| Marka | **Waryński** |
| Kod producenta | **WMB011** |
| EAN (GTIN) | **5902287203219** |

## Opis produktu

# Ściągacz do łożysk trójramienny 50-400 Waryński



- **Mocowanie łożyska do ściągacza: Mocowanie łożyska do ściągacza trójramiennym jarzmem (z wyborem dwu długości)**
- **Zakres mocowanych średnic: Do łozysk o średnicy 50-400 mm**
- **Materiał wykonania: Stal węglowa utwardzana**
- **Jarzmo robocze: Hartowane i odkuwane odwracalne ramiona jarzma (zblokowanie wewnątrz lub na zewnątrz elementu)**
- **Mechanizm pracy: Śruba prowadząca pokrytą warstwą antykorozyjnej oksydy.**
- **Kształt jarzma: Prosty z zeszlifowanymi końcówkami jarzm ułatwiającymi zaczepienie demontowanego łożyska**
- **Zabezpieczenie antykorozyjne: Zabezpieczenie antykorozyjne ramion jarzma poprzez pokrycie warstwą związku Niklu**



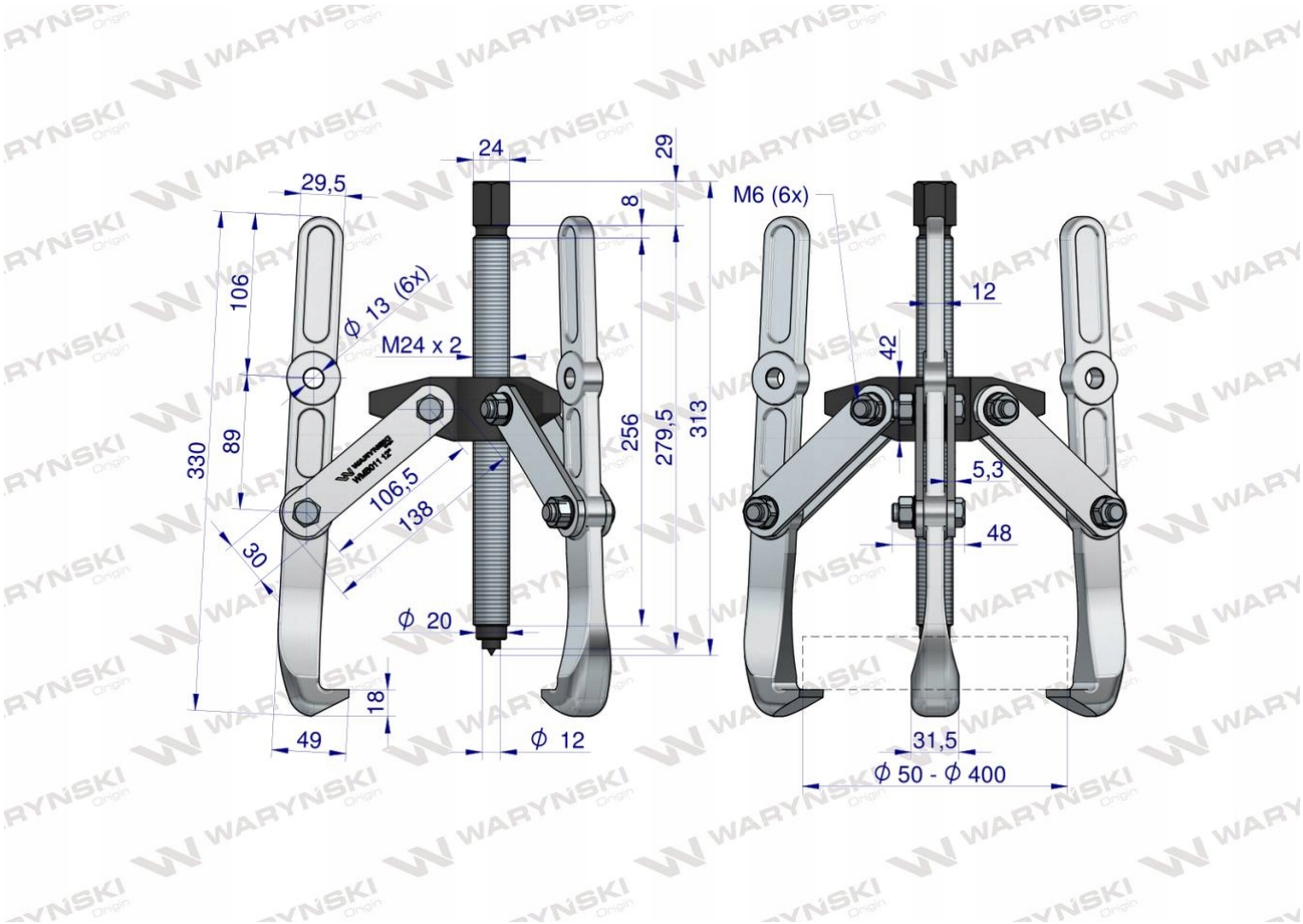


Origin WARYŃSKI