Dane aktualne na dzień: 27-11-2026 10:13

Link do produktu: https://utih.pl/sciagacz-do-lozysk-trojramienny-20-165-warynski-p-28898.html



Ściągacz do łożysk trójramienny 20-165 WARYŃSKI

Cena	**83,80 zł**
Czas wysyłki	**24 godziny**
Numer katalogowy	**WMB009**
Kod producenta	**WMB009**
Kod EAN	**5902287203196**
Waga produktu z opakowaniem jednostkowym	**1.15**
Marka	**Waryński**
Kod producenta	**WMB009**
EAN (GTIN)	**5902287203196**

Opis produktu

Ściągacz do łożysk trójramienny 20-165 Waryński



- **Mocowanie łożyska do ściągacza: Mocowanie łożyska do ściągacza trójramiennym jarzmem (z wyborem dwu długości)**
- **Zakres mocowanych średnic: Do łozysk o średnicy 20-165 mm**
- **Materiał wykonania: Stal węglowa utwardzana**
- **Jarzmo robocze: Hartowane i odkuwane odwracalne ramiona jarzma (zblokowanie wewnątrz lub na zewnątrz elementu)**
- **Mechanizm pracy: Śruba prowadząca pokrytą warstwą antykorozyjnej oksydy.**
- **Kształt jarzma: Prosty z zeszlifowanymi końcówkami jarzm ułatwiającymi zaczepienie demontowanego łożyska**
- **Zabezpieczenie antykorozyjne: Zabezpieczenie antykorozyjne ramion jarzma poprzez pokrycie warstwą związku Niklu**


WARYŃSKI

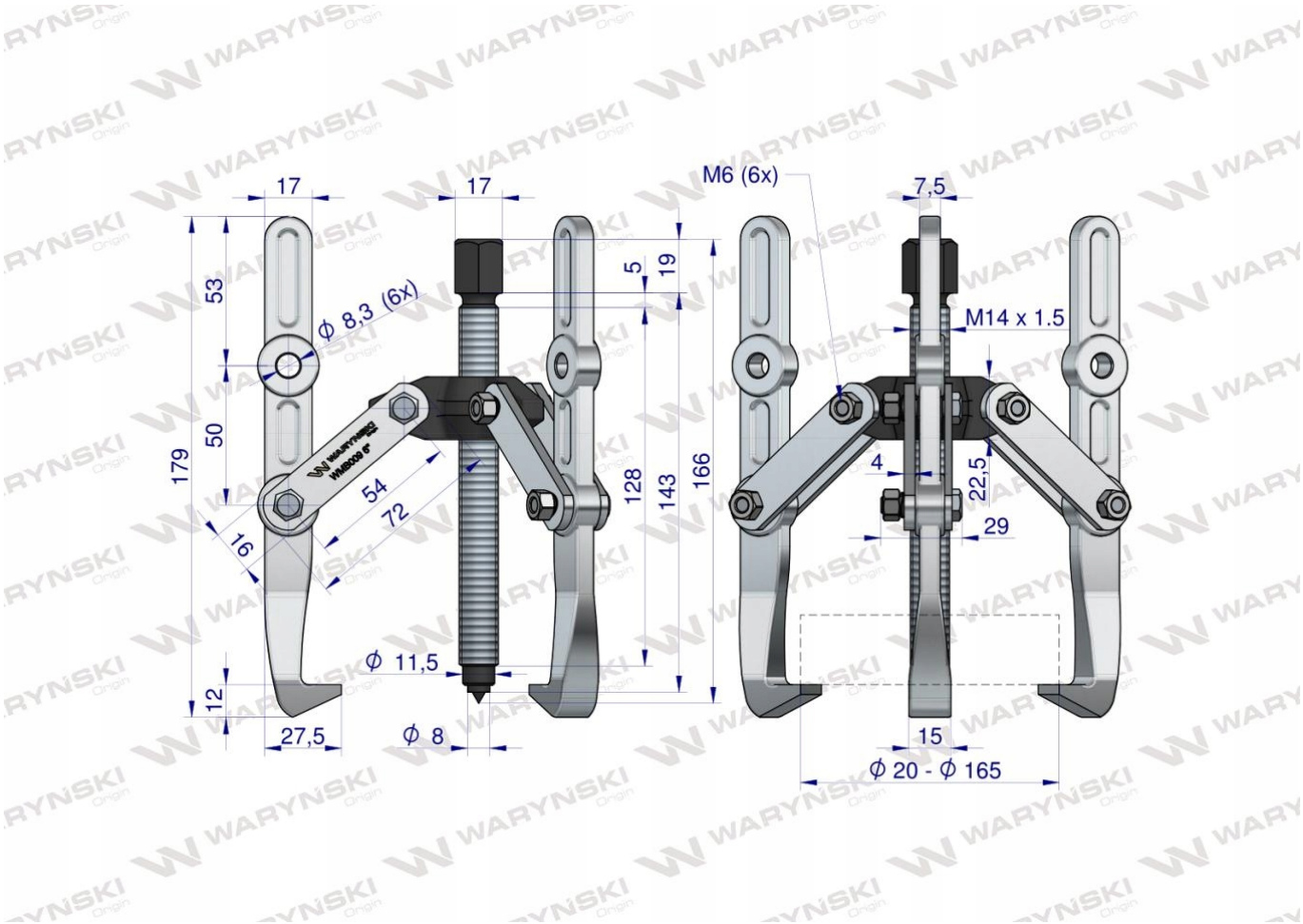

Origin WARYŃSKI