Dane aktualne na dzień: 26-11-2026 08:17

Link do produktu: https://utih.pl/sciagacz-do-lozysk-trojramienny-20-110-warynski-p-28886.html



Ściągacz do łożysk trójramienny 20 -110 WARYŃSKI

Cena	**73,90 zł**
Czas wysyłki	**24 godziny**
Numer katalogowy	**WMB028**
Kod producenta	**WMB028**
Kod EAN	**5902287203318**
Waga produktu z opakowaniem jednostkowym	**1.1**
Marka	**Waryński**
Kod producenta	**WMB028**
EAN (GTIN)	**5902287203318**

Opis produktu

Ściągacz do łożysk trójramienny typ S 20 -110 Waryński



- **Mocowanie łożyska do ściągacza: Trójramiennym jarzmem**
- **Zakres mocowanych średnic: Do łozysk o średnicy 20-110 mm**
- **Materiał wykonania: Utwardzana stal chromowo vanadowa CrV**
- **Metoda obróbki: Ramiona jarzma kute**
- **Regulacja rozstawu: Ramiona jarzma dwustronne: do pracy w trudno dostępnych miejscach, jako zewnętrzne lub wewnętrzne (przez wkręcenie śruby prowadzącej z odwrotnej strony)**
- **Kształt jarzma: Typu S z odwracalnymi końcówkami zeszlifowane na końcu do pracy w ograniczonej przestrzeni**
- **Zabezpieczenie antykorozyjne: Zabezpieczenie poprzez galwanizowanie warstwą związków chromu.**



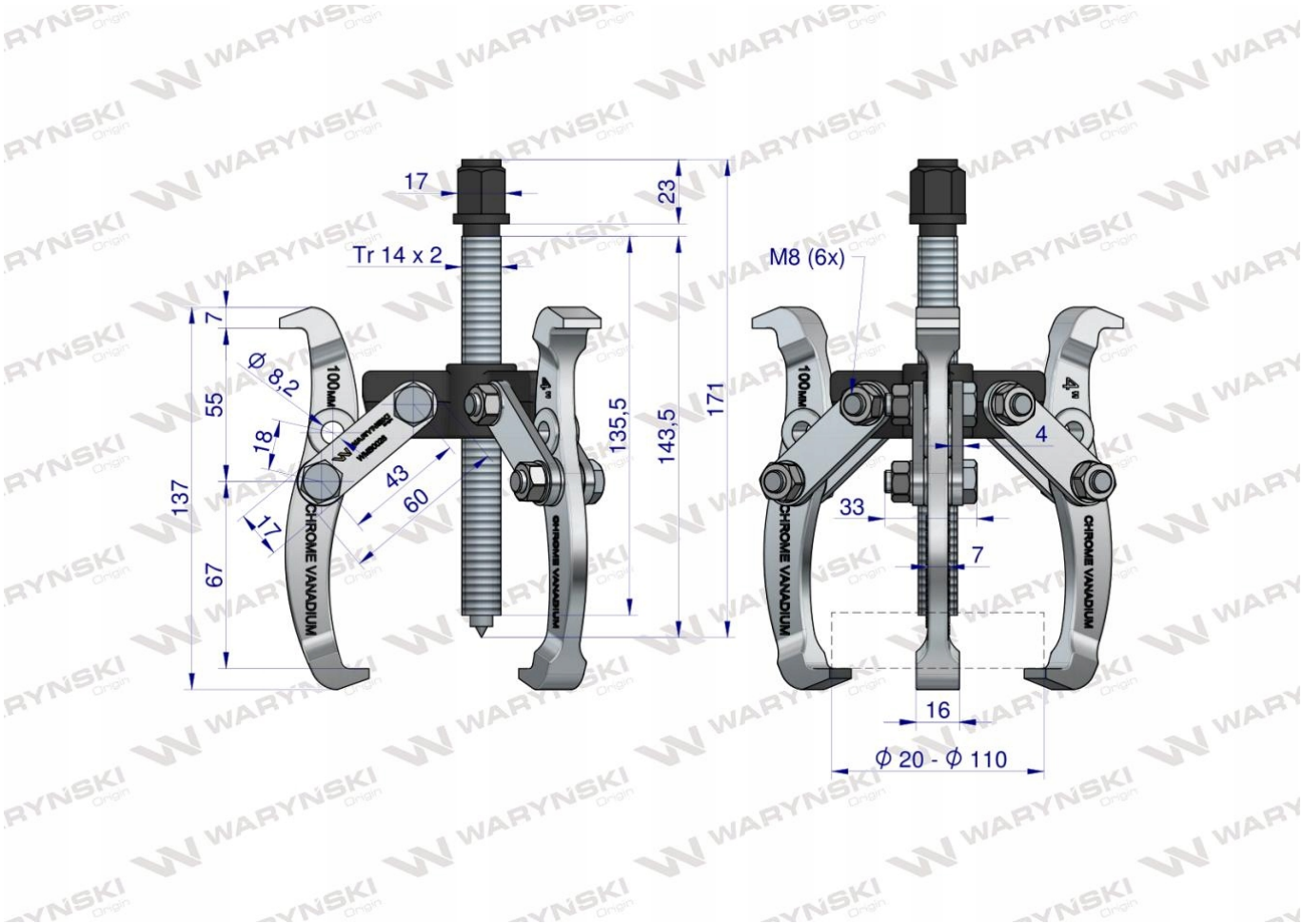

Origin WARYŃSKI