Dane aktualne na dzień: 27-11-2026 10:13

Link do produktu: https://utih.pl/sciagacz-do-lozysk-dwuramienny-50-500-warynski-p-28901.html



Ściągacz do łożysk dwuramienny 50-500 WARYŃSKI

Cena	**306,30 zł**
Czas wysyłki	**24 godziny**
Numer katalogowy	**WMB006**
Kod producenta	**WMB006**
Kod EAN	**5902287203165**
Waga produktu z opakowaniem jednostkowym	**6.2**
Marka	**Waryński**
Kod producenta	**WMB006**
EAN (GTIN)	**5902287203165**

Opis produktu

Ściągacz do łożysk dwuramienny 50-500 Waryński



- **Mocowanie łożyska do ściągacza: Mocowanie łożyska do ściągacza dwuramiennym jarzmem (z wyborem dwu długości)**
- **Zakres mocowanych średnic: Do łozysk o średnicy 50-500 mm**
- **Materiał wykonania: Stal węglowa utwardzana**
- **Hartowane szczęki: Hartowane i odkuwane szczęki**
- **Mechanizm pracy: Śruba prowadząca pokrytą warstwą antykorozyjnej oksydy.**
- **Kształt jarzma: Prosty z zeszlifowanymi końcówkami jarzm ułatwiającymi zaczepienie demontowanego łożyska**
- **Zabezpieczenie antykorozyjne: Zabezpieczenie antykorozyjne ramion jarzma poprzez pokrycie warstwą związku Niklu**



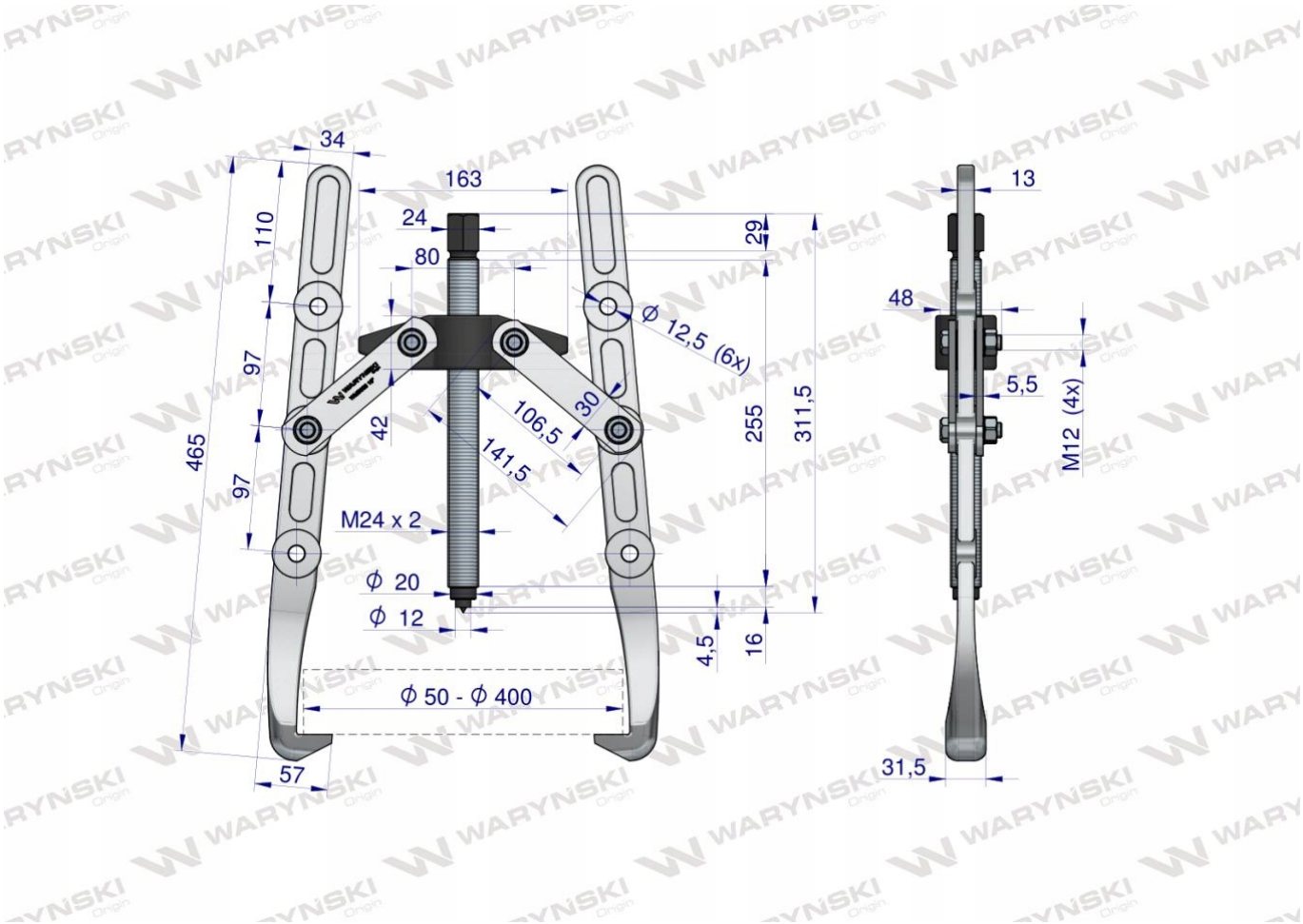

Origin WARYŃSKI