Dane aktualne na dzień: 27-11-2026 10:13

Link do produktu: https://utih.pl/sciagacz-do-lozysk-dwuramienny-50-310-warynski-p-28888.html



# Ściągacz do łożysk dwuramienny 50-310 WARYŃSKI

| | |
|---|---|
| Cena | **526,10 zł** |
| Czas wysyłki | **24 godziny** |
| Numer katalogowy | **WMB026** |
| Kod producenta | **WMB026** |
| Kod EAN | **5902287203295** |
| Waga produktu z opakowaniem jednostkowym | **8.4** |
| Marka | **Waryński** |
| Kod producenta | **WMB026** |
| EAN (GTIN) | **5902287203295** |

## Opis produktu

# Ściągacz do łożysk dwuramienny typ S 50-310 Waryński



- **Mocowanie łożyska do ściągacza: Dwuramiennym jarzmem**
- **Zakres mocowanych średnic: Do łozysk o średnicy 50-310 mm**
- **Materiał wykonania: Utwardzana stal chromowo vanadowa CrV**
- **Metoda obróbki: Ramiona jarzma kute**
- **Regulacja rozstawu: Ramiona jarzma dwustronne: do pracy w trudno dostępnych miejscach, jako zewnętrzne lub wewnętrzne (przez wkręcenie śruby prowadzącej z odwrotnej strony)**
- **Kszałt jarzma: Typu S z odwracalnymi końcówkami zeszlifowane na końcu do pracy w ograniczonej przestrzeni**
- **Zabezpieczenie antykorozyjne: Zabezpieczenie poprzez galwanizowanie warstwą związków chromu.**



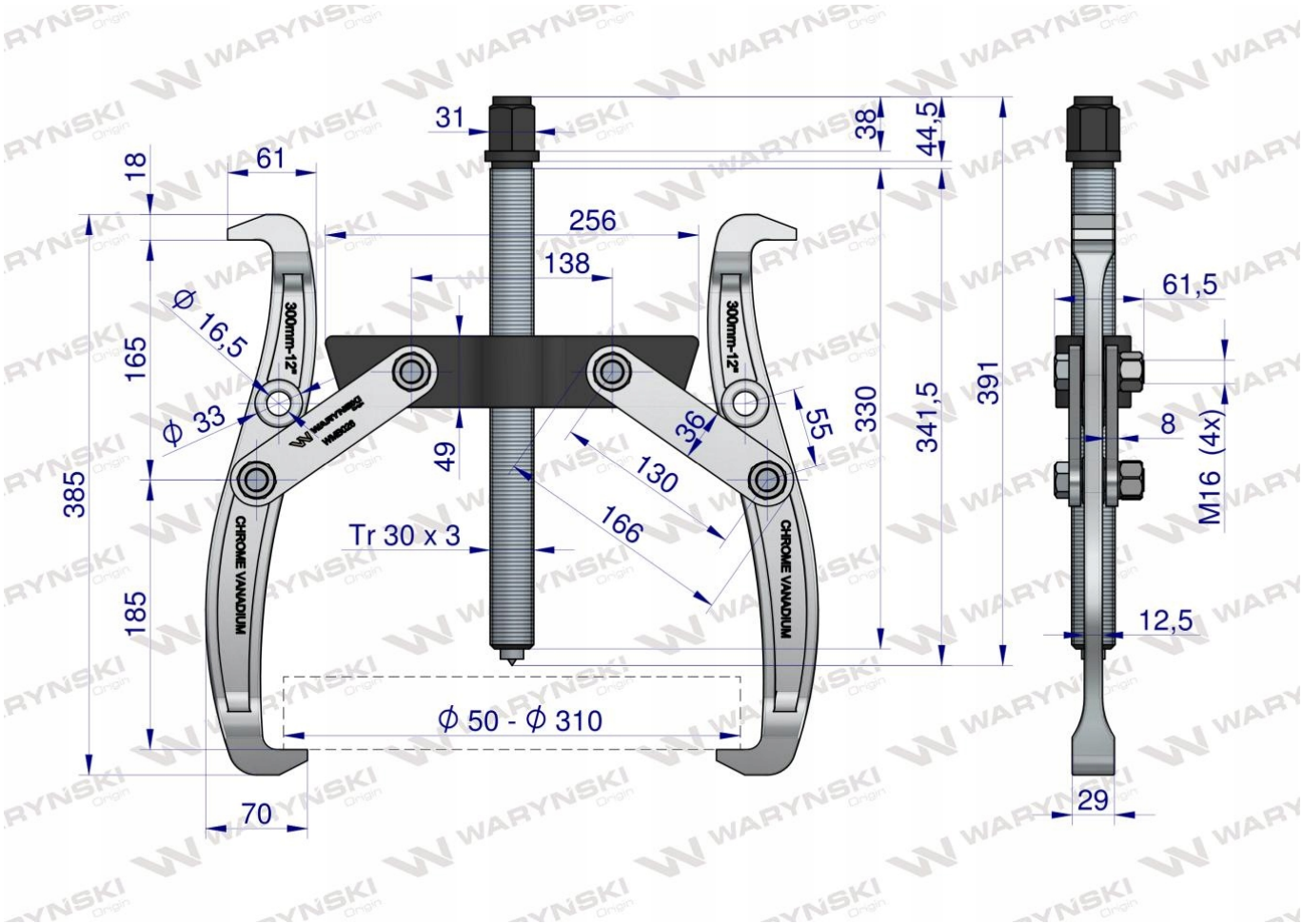


Origin WARYŃSKI