Dane aktualne na dzień: 26-11-2026 08:16

Link do produktu: https://utih.pl/sciagacz-do-lozysk-dwuramienny-15-80-warynski-p-28904.html



Ściągacz do łożysk dwuramienny 15-80 WARYŃSKI

Cena	**32,20 zł**
Czas wysyłki	**24 godziny**
Numer katalogowy	**WMB001**
Kod producenta	**WMB001**
Kod EAN	**5902287203127**
Waga produktu z opakowaniem jednostkowym	**0.45**
Marka	**Waryński**
Kod producenta	**WMB001**
EAN (GTIN)	**5902287203127**

Opis produktu

Ściągacz do łożysk dwuramienny 15-80 Waryński



- **Mocowanie łożyska do ściągacza: Mocowanie łożyska do ściągacza dwuramiennym jarzmem (z wyborem dwu długości)**
- **Zakres mocowanych średnic: Do łozysk o średnicy 15-80 mm**
- **Materiał wykonania: Stal węglowa utwardzana**
- **Jarzmo robocze: Hartowane i odkuwane odwracalne ramiona jarzma (zblokowanie wewnątrz lub na zewnątrz elementu)**
- **Mechanizm pracy: Śruba prowadząca pokrytą warstwą antykorozyjnej oksydy.**
- **Kształt jarzma: Prosty z zeszlifowanymi końcówkami jarzm ułatwiającymi zaczepienie demontowanego łożyska**
- **Zabezpieczenie antykorozyjne: Zabezpieczenie antykorozyjne ramion jarzma poprzez pokrycie warstwą związku Niklu**


WARYŃSKI

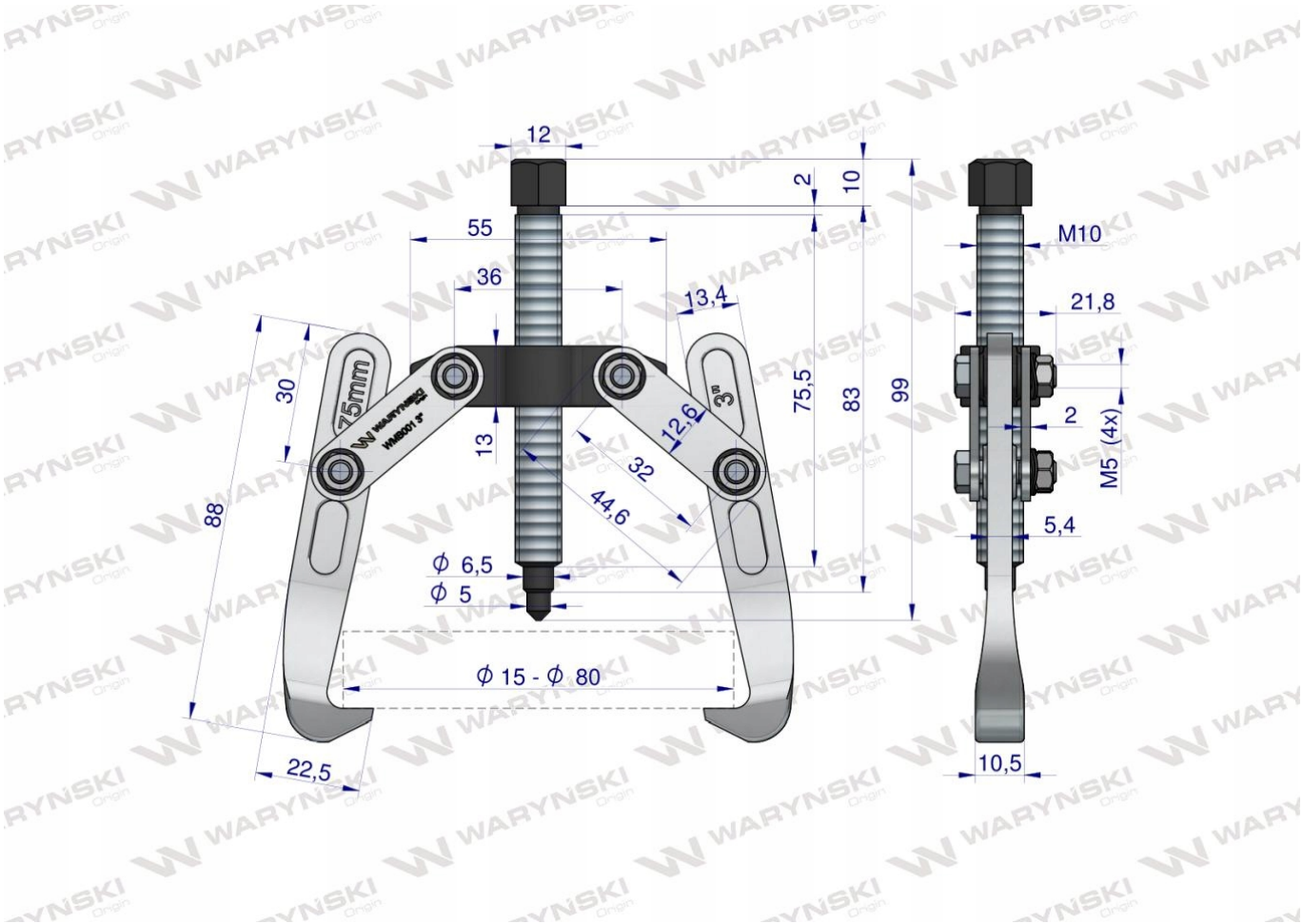

Origin WARYŃSKI