Dane aktualne na dzień: 26-11-2026 08:17

Link do produktu: https://utih.pl/rozrusznik-z-reduktorem-t25-mtz-blue-line-expom-p-31177.html



Rozrusznik z reduktorem T25 MTZ Blue Line EXPOM

Cena	**575,10 zł**
Czas wysyłki	**24 godziny**
Numer katalogowy	**9142780EX**
Kod producenta	**9142780EX**
Kod EAN	**5902287200546**
Waga produktu z opakowaniem jednostkowym	**6.2**
Numer katalogowy części	**9142780EX**
EAN (GTIN)	**5902287200546**

Opis produktu

Rozrusznik z reduktorem typu Magneton T25 MTZ Blue Line EXPOM KWIDZYN



Rozruszniki Blue Line z reduktorem ,przekładnią planetarną tzw.szybkoobrotowe to nowa linia produktów marki EXPOM KWIDZYN eu .Jest to idealne połączenie wieloletniego doświadczenia i nowych technologi , wykonane z najwyższej jakości komponentów dostarczanych tylko przez sprawdzonych i audytowanych poddostawców, 100% rozruszników przechodzi test wstępny oraz test końcowy, zwieńczony wydrukiem z numerem seryjnym. Numer ten wraz z testem pozostaje zachowany w archiwum Expom Kwidzyn eu oraz jego indywidualna kopia dołączona jest do produktu.





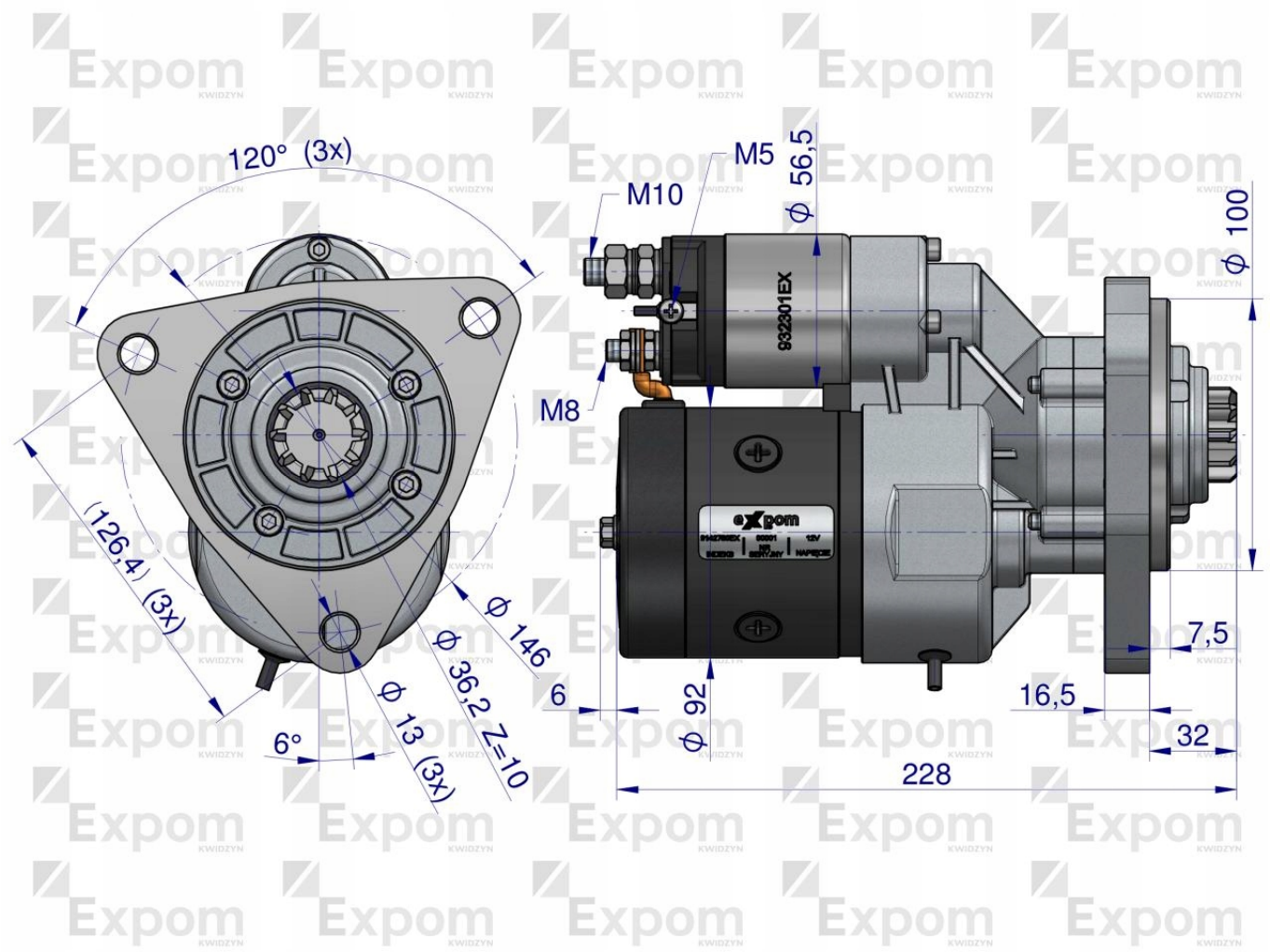
120° (3x)
(126,4) (3x)
6°
Φ 146
Φ 36,2 Z=10
Φ 13 (3x)
M5
M10
M8
Φ 56,5
Φ 100
9322001EX
7,5
6
Φ 92
16,5
32
228



Pasuje do: T-25;MTZ

BELARUS MPR 371 D-243;BELARUS MTZ 1005 D-245;BELARUS MTZ 1025 D-245;BELARUS MTZ 510E D-244;BELARUS MTZ 512E D-244;BELARUS MTZ 520 D-242;BELARUS MTZ 522 D-242;BELARUS MTZ 530 D-244;BELARUS MTZ 532 D-244;BELARUS MTZ 550E D-244;BELARUS MTZ 552E D-244;BELARUS MTZ 570 D-242;BELARUS MTZ 572 D-242;BELARUS MTZ 590 D-242;BELARUS MTZ 592 D-242;BELARUS MTZ 80 D-243;BELARUS MTZ 800 D-243;BELARUS MTZ 82 D 243;BELARUS MTZ 820 D-243;BELARUS MTZ 820R D-243;BELARUS MTZ 900 D-243;BELARUS MTZ 920 D-243;BELARUS MTZ 922 D-245;BELARUS MTZ 950 D-245;BELARUS MTZ 952 D-245;FARMER F-10244 C1MMZ D-245;FARMER F-8244 C2MMZ D-243

MMZD 242;MMZD 243;MMZD 244;MMZD 245;MTZ MLPT 354 D-243;MTZ MPR 371 D-243;MTZ MTZ 1005 D-245;MTZ MTZ 1025 D-245;MTZ MTZ 510E D-244;MTZ MTZ 512E D-244;MTZ MTZ 520 D-242;MTZ MTZ 522 D-242;MTZ MTZ 530 D-244;MTZ MTZ 532 D-244;MTZ MTZ 550 ED-244;yMTZ MTZ 552 ED-244;MTZ MTZ 570 D-242;MTZ MTZ 572 D-242;MTZ MTZ 590 D-242;MTZ MTZ 592 D-242;MTZ MTZ 80 D 243;MTZ MTZ 800 D-243;MTZ MTZ 82 D 243;MTZ MTZ 820 D-243;MTZ MTZ 820R D-243;MTZ MTZ 900 D-243;MTZ MTZ 920 D-243;MTZ MTZ 922 D-245;MTZ MTZ 950 D-245;MTZ MTZ 952 D-245;PRONAR NAREW 82 SAMMZ D-243;PRONAR NAREW Pronar MTZ 82AMTZ D-243;PRONAR NAREW ZUBRON 2048A-WPWTZ D130;