Dane aktualne na dzień: 26-11-2026 08:14

Link do produktu: https://utih.pl/rozrusznik-mtz-aze4183-nowy-typ-expom-kwidzyn-p-35634.html



Rozrusznik MTZ AZE4183 nowy typ EXPOM KWIDZYN

Cena	**1 031,00 zł**
Czas wysyłki	**24 godziny**
Numer katalogowy	**MS202EX**
Kod producenta	**MS202EX**
Kod EAN	**5902287196870**
Waga produktu z opakowaniem jednostkowym	**9.4**
Numer katalogowy części	**MS202EX**
EAN (GTIN)	**5902287196870**

Opis produktu

Rozrusznik MTZ AZE4183 nowy typ EXPOM KWIDZYN eu [MS202EX]



Rozruszniki EXPOM KWIDZYN eu, wykonane z najwyższej jakości komponentów dostarczanych tylko przez sprawdzonych i audytowanych poddostawców.

100% rozruszników przechodzi test wstępny oraz test końcowy, zwieńczony wydrukiem z numerem seryjnym. Numer ten wraz z testem pozostaje zachowany w archiwum Expom Kwidzyn Eu oraz jego indywidualna kopia dołączona jest do produktu.

Rozruszniki z EXPOM KWIDZYN eu posiadają wydłużoną do 36 miesięcy gwarancję.


Expom
KWIDZYN
Expom
KWIDZYN
PROFESSIONAL LINE
EXPOM KWIDZYN EU
GWARANCJA
36
MIESIĘCY



Napięcie (V): 12

Moc (KW): 3.2

Zespół (ilość zębów): 10

Moduł zęba zespołu (mm): 3

Odległość między dwoma zębami (mm): 14.1

Średnica zewnętrzna koła zębatego (mm): 37

Ø flanszy (mm): 100

Kierunek obrotu: Prawy

12/Jan/2021

Test Report

Starter specifications

P/N:	MS202EX
Type	AZE4183
Rated Voltage	12.0 [Volts]
Rated Power	3.20 [kW]
Ground	NEG -
Pinion Teeth	10 -
Rotation	CW -

PASS

Expom KWIDZYN

Free-run results

Current	115 [Amps]
Speed	5055 [RPM]
Voltage	11.5 [Volts]
Stop Time	0.00 [Sec.]

Solenoid results

Pull Current	50.92 [Amps]
Hold Current	17.52 [Amps]
Voltage Drop (Max)	0 [Volts]

Performance curves by current

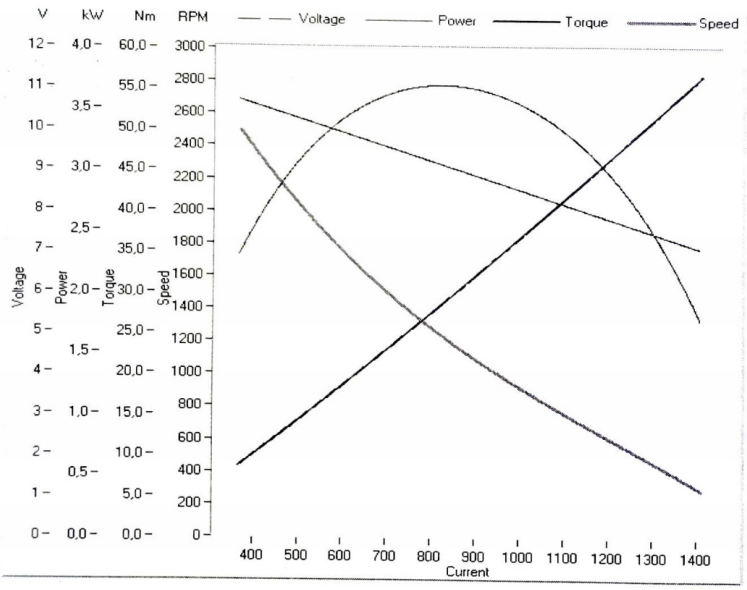

Performance results

Max Torque	56.9 [Nm]
Max Current	1410 [Amps]
Max Power	3.70 [kW]
Speed @ Max Power	1235 [RPM]
Current @ Max Power	822 [Amps]
Torque @ Max Power	28.61 [Nm]

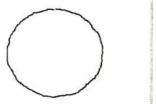

Ripple Current

8 [Amps]

We certify these results are within specifications!

Tester ID: _____ S/N: 10455

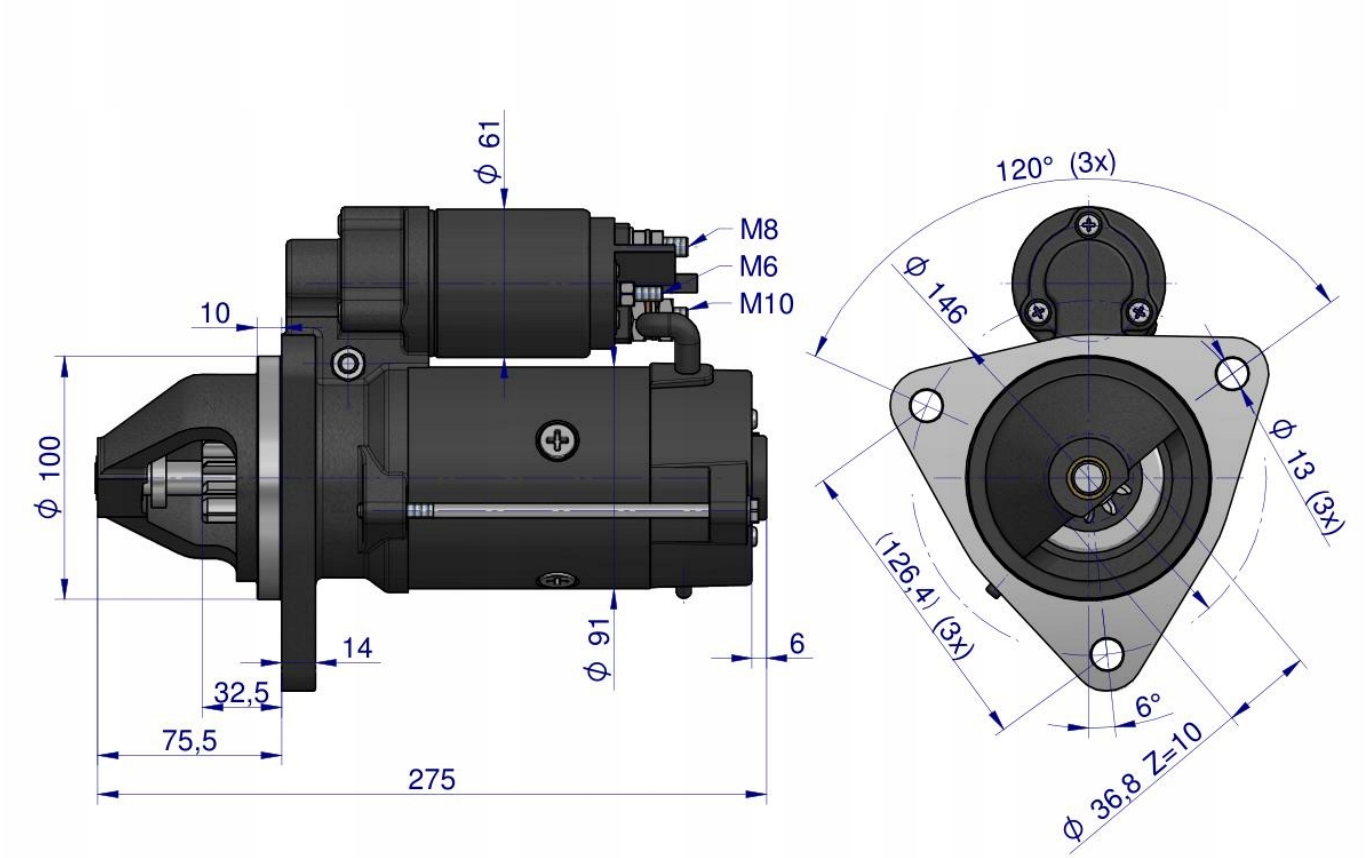

Expom
KWIDZYN