Dane aktualne na dzień: 27-11-2026 10:12

Link do produktu: https://utih.pl/rozrusznik-case-typu-iskra-379is1018-expom-kwidzyn-ms152-p-37819.html



Rozrusznik Case Typu Iskra 379IS1018 EXPOM KWIDZYN MS152

Cena	**979,10 zł**
Czas wysyłki	**24 godziny**
Numer katalogowy	**MS152EX**
Kod producenta	**MS152EX**
Kod EAN	**5902287106275**
Waga produktu z opakowaniem jednostkowym	**9.2**
Numer katalogowy części	**MS152EX**
EAN (GTIN)	**5902287106275**

Opis produktu

Rozrusznik Case Typu Iskra 379IS1018 EXPOM KWIDZYN eu [MS152EX]


12V



Liczba zębów: 10 szt.

Napięcie: 12 V

Moc: 3,2 kW

Pasuje do ciągników: Case, Case IH

Dlaczego warto kupić produkty EXPOM KWIDZYN:

- najwyższa jakość – dlatego udzielamy gwarancji na 36 miesięcy,
- profesjonalny montaż produktów przez doświadczonych specjalistów pracujących z nami od lat,
- ultra wysoki poziom kontroli produktu po montażu – 100% testowanych produktów,
- rygorystycznie dobrani poddostawcy komponentów – pracujemy z najlepszymi,
- przyjazny i szybki serwis gwarancyjny oraz pozagwarancyjny.

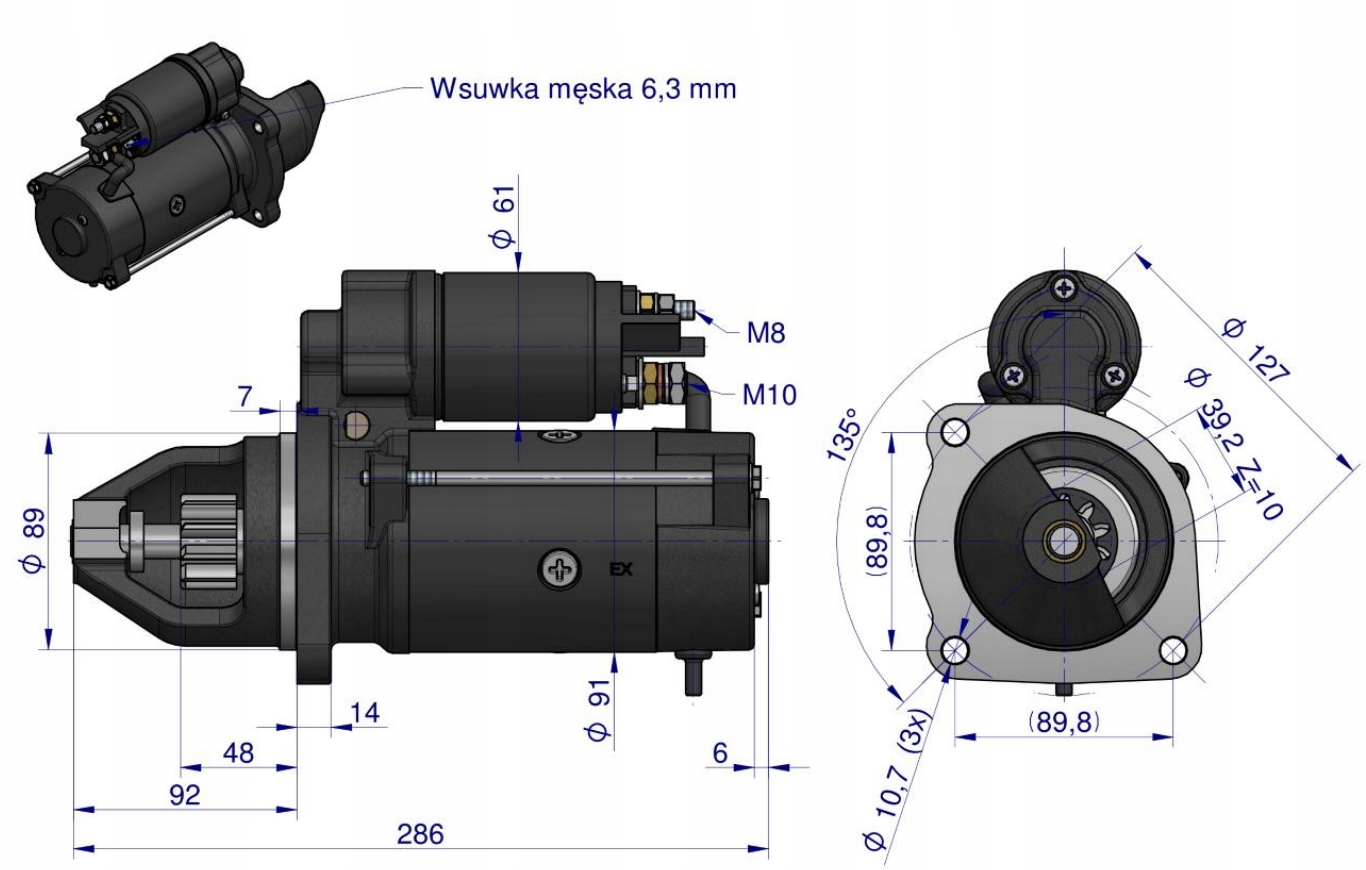

Indeksy zamienne:

121449A2; 189330A1; 189330A5; 379IS1018; 376S99211; 26336; 26336E; 26336F; 26336L; 26336Q; 26433; 27508; 27556; 27575B; 27575E; 27586A; 27604A; 27604B; 27604D; 1354107; 1359045; 1359069; 1362310; 1367042; 986015040