Dane aktualne na dzień: 26-11-2026 08:16

Link do produktu: https://utih.pl/rozrusznik-case-typu-iskra-379is0889-expom-kwidzyn-ms272-p-37818.html



Rozrusznik Case Typu Iskra 379IS0889 EXPOM KWIDZYN MS272

Cena	**979,10 zł**
Czas wysyłki	**24 godziny**
Numer katalogowy	**MS272EX**
Kod producenta	**MS272EX**
Kod EAN	**5902287106282**
Waga produktu z opakowaniem jednostkowym	**9.1**
Numer katalogowy części	**MS272EX**
EAN (GTIN)	**5902287106282**

Opis produktu

Rozrusznik Case Typu Iskra 379IS0889 EXPOM KWIDZYN eu [MS272EX]


12V



Liczba zębów: 9 szt.

Napięcie: 12 V

Moc: 3,2 kW

Dlaczego warto kupić produkty EXPOM KWIDZYN:

- najwyższa jakość – dlatego udzielamy gwarancji na 36 miesięcy,
- profesjonalny montaż produktów przez doświadczonych specjalistów pracujących z nami od lat,
- ultra wysoki poziom kontroli produktu po montażu – 100% testowanych produktów,
- rygorystycznie dobrani poddostawcy komponentów – pracujemy z najlepszymi,
- przyjazny i szybki serwis gwarancyjny oraz pozagwarancyjny.

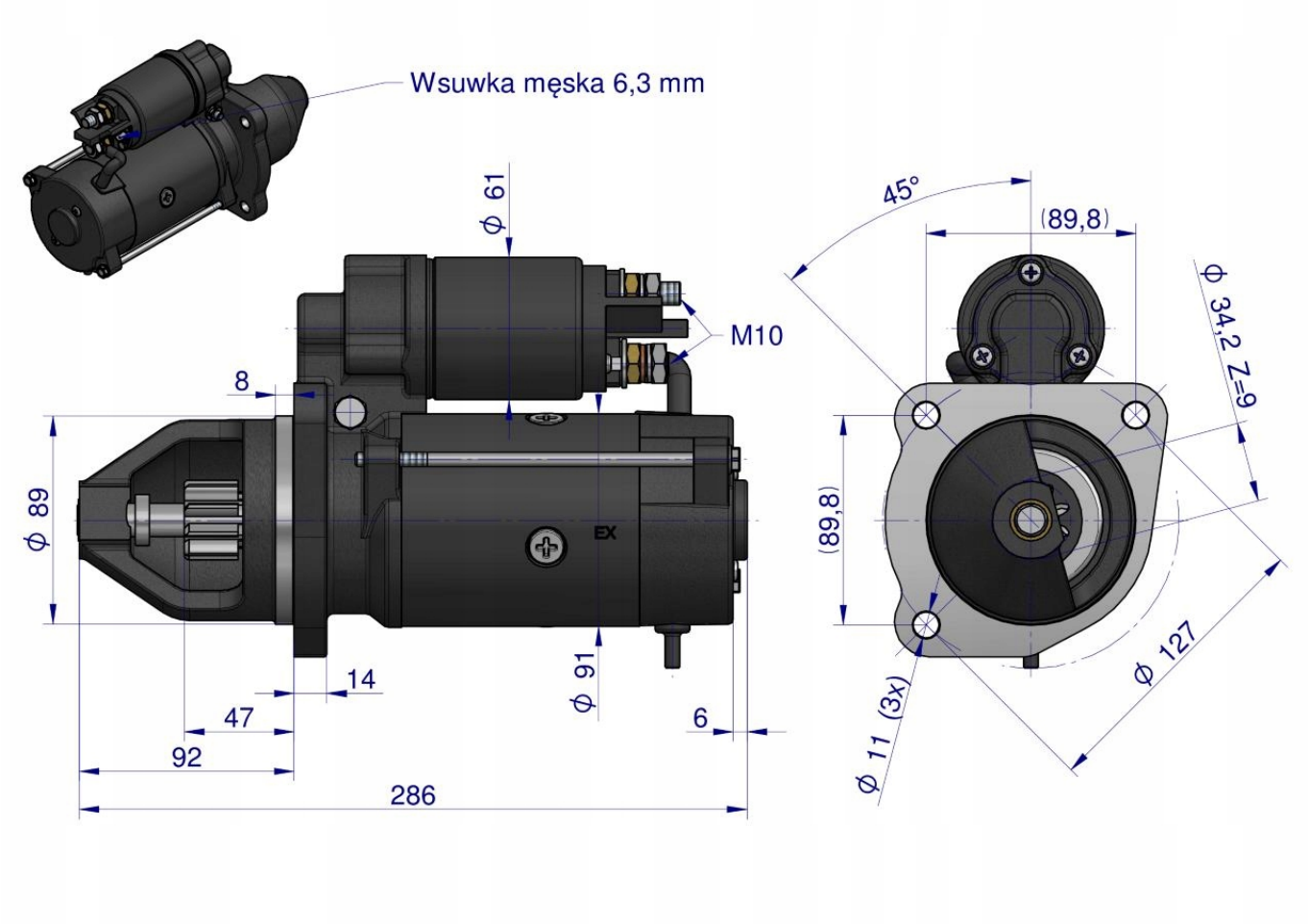

Pasuje do:

Case:

743; 743XL; 644; 744; 844; 844S; 844XL; 745S; 745XL; 845; 845XL; 1046; 1246; 946; 1055; 1055XL; 1255; 1255XL; 1455; 1455XL; 955; 955XL; 1056; 1056XL; 856; 856XL; 956; 956XL; 523; 553; 554; 624; 654; 724; 824

Indeksy zamienne:

- MS272EX
- MS272
- 1354073; 1354080; 1367001; 986011130; 986017280; 111752; 3055557R92; 19024257; DRS1130; DRS7280
- 8EA726151-001; 11.130.704; 11.130.889; AZJ3242; AZJ3314; IS0704; 20513058; 436077; STRL257; 3EFFE
- CGB-21130; CST10191AS; CST10233AS; CST10233ES; 8649; 8649R; EAA-111117; 33578; STR10033; STR10052
- STR7918; STR7952; 25-0208; ELSTOCK; 25-0232; 25-1118; 220011; ERA; 220176; 8811130
- CS503; 10503; 330266; 330655; LRS00570; LRS01985; LRS1985; LRS1988; LRS570; 120-504
- 120-504A; 120-504B; 120-504C; 120-504G; 8212815; 540.001.093; 20401191BN; 20401332BN; 20401332EL; 6010191; S12BH0668A2