Dane aktualne na dzień: 26-11-2026 08:14

Link do produktu: https://utih.pl/rozrusznik-azf4369-case-nowy-typ-expom-kwidzyn-p-35633.html



Rozrusznik AZF4369 Case Nowy Typ EXPOM KWIDZYN

Cena	**901,60 zł**
Czas wysyłki	**24 godziny**
Numer katalogowy	**MS175EX**
Kod producenta	**MS175EX**
Kod EAN	**5902287187786**
Waga produktu z opakowaniem jednostkowym	**11**
Numer katalogowy części	**R. MS175EX**
EAN (GTIN)	**5902287187786**

Opis produktu

Rozrusznik AZF4369 Case Nowy Typ EXPOM KWIDZYN eu [MS175EX]



Rozruszniki z przekładnią planetarną EXPOM KWIDZYN eu, wykonane z najwyższej jakości komponentów dostarczanych tylko przez sprawdzonych i audytowanych poddostawców.

100% rozruszników przechodzi test wstępny oraz test końcowy, zwieńczony wydrukiem z numerem seryjnym. Numer ten wraz z testem pozostaje zachowany w archiwum Expom Kwidzyn Eu oraz jego indywidualna kopia dołączona jest do produktu.

Rozruszniki z przekładnią planetarną EXPOM KWIDZYN eu posiadają wydłużoną do 36 miesięcy gwarancję.

Liczba zębów: 11 szt.

Napięcie: 12 V

Moc: 4.2 kW


expom
EU
expom
EU



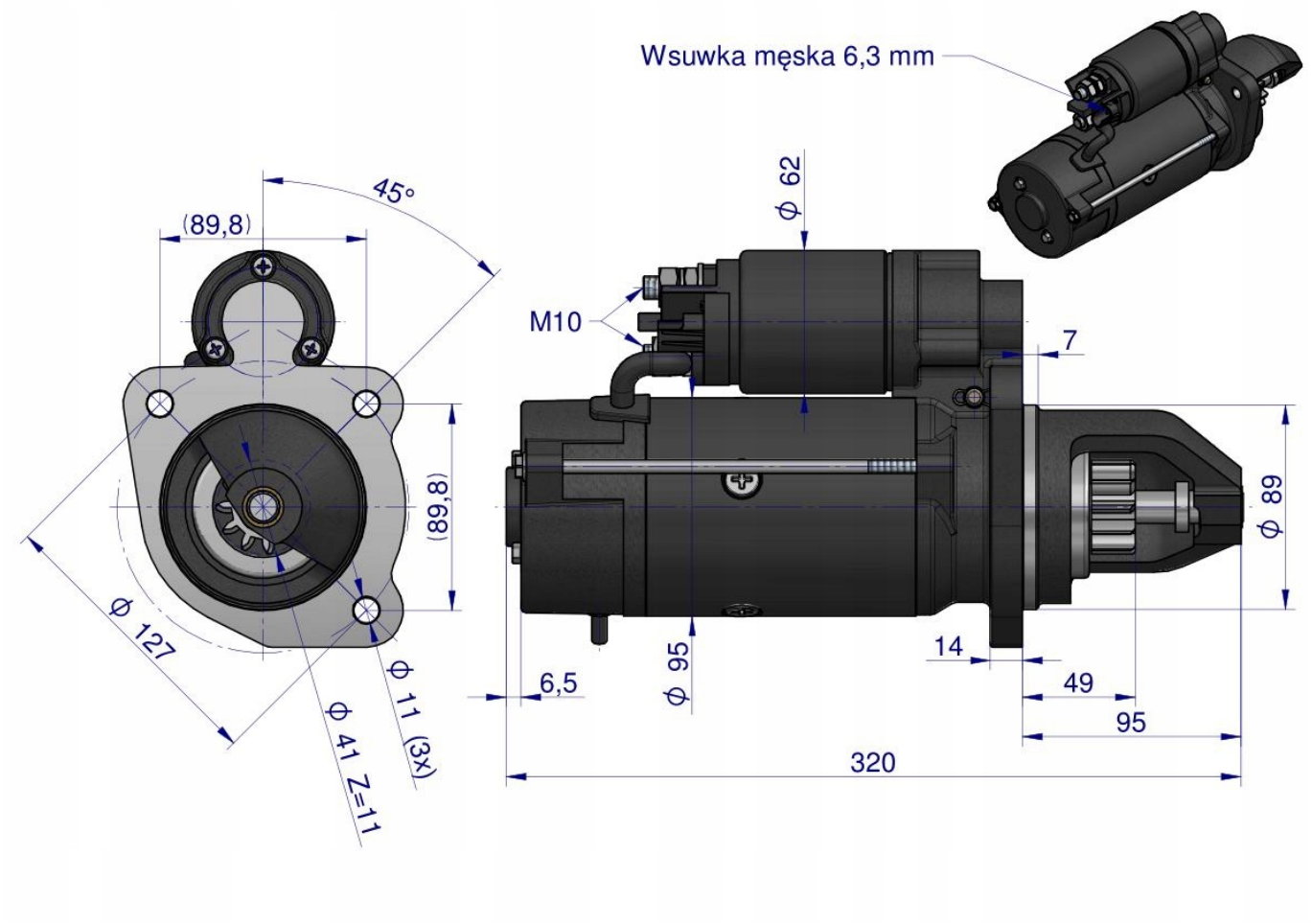
Wsuwka męska 6,3 mm
45°
(89,8)
(89,8)
Φ 127
Φ 41 Z=11
Φ 11 (3x)
Φ 62
M10
7
Φ 89
Φ 95
6,5
14
49
95
320

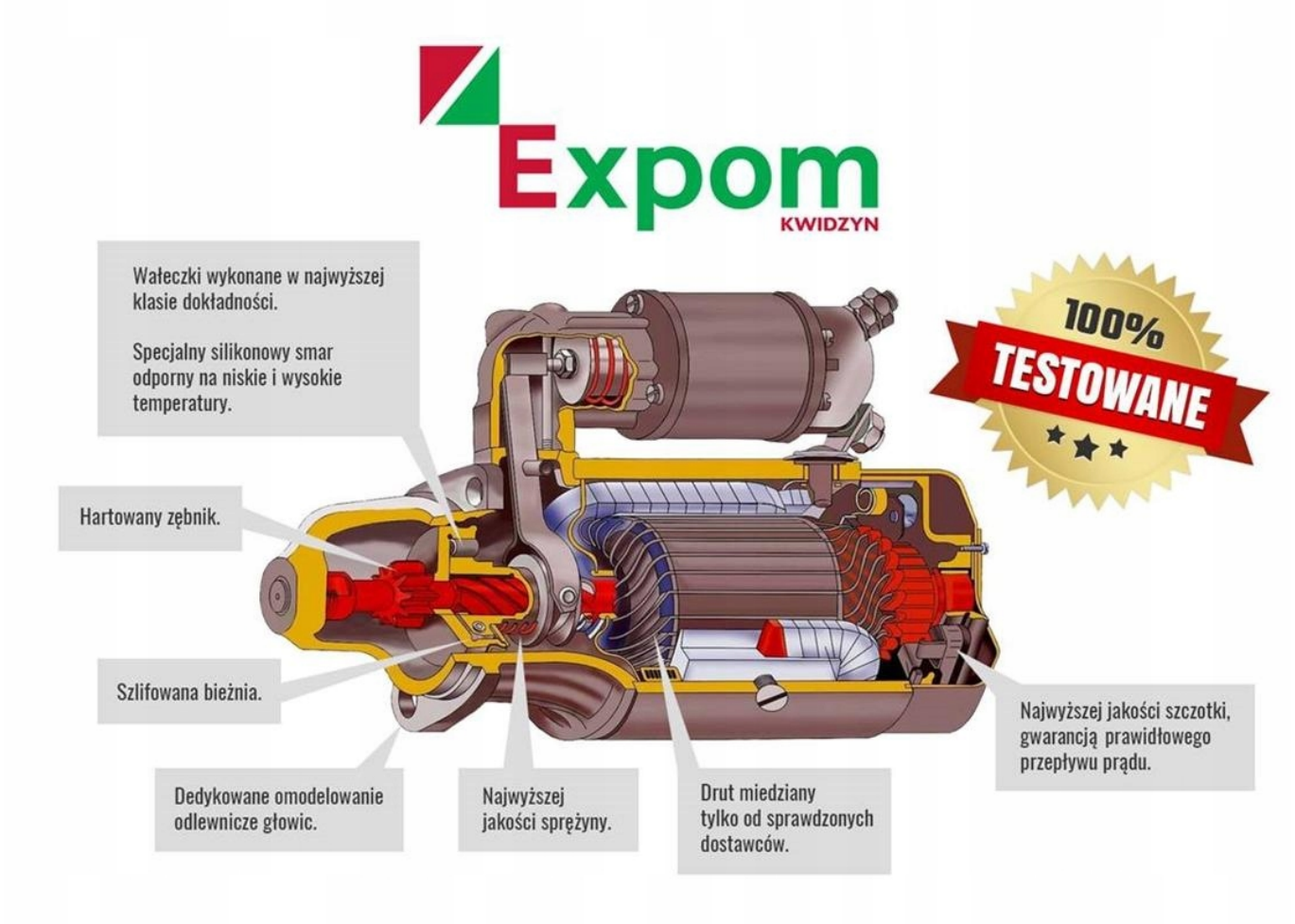

Expom
KWIDZYN