Dane aktualne na dzień: 27-11-2026 10:12

Link do produktu: https://utih.pl/rozrusznik-azf4148-nowy-typ-expom-kwidzyn-p-35632.html



Rozrusznik AZF4148 Nowy Typ EXPOM KWIDZYN

Cena	**901,60 zł**
Czas wysyłki	**24 godziny**
Numer katalogowy	**MS295EX**
Kod producenta	**MS295EX**
Kod EAN	**5902287187748**
Waga produktu z opakowaniem jednostkowym	**11**
Numer katalogowy części	**MS295EX**
EAN (GTIN)	**5902287187748**

Opis produktu

Rozrusznik AZF4148 Nowy Typ EXPOM KWIDZYN eu [MS295EX]



Rozruszniki z przekładnią planetarną EXPOM KWIDZYN eu, wykonane z najwyższej jakości komponentów dostarczanych tylko przez sprawdzonych i audytowanych poddostawców.

100% rozruszników przechodzi test wstępny oraz test końcowy, zwieńczony wydrukiem z numerem seryjnym. Numer ten wraz z testem pozostaje zachowany w archiwum Expom Kwidzyn Eu oraz jego indywidualna kopia dołączona jest do produktu.

Rozruszniki z przekładnią planetarną EXPOM KWIDZYN eu posiadają wydłużoną do 36 miesięcy gwarancję.




expom
EU
expom
EU

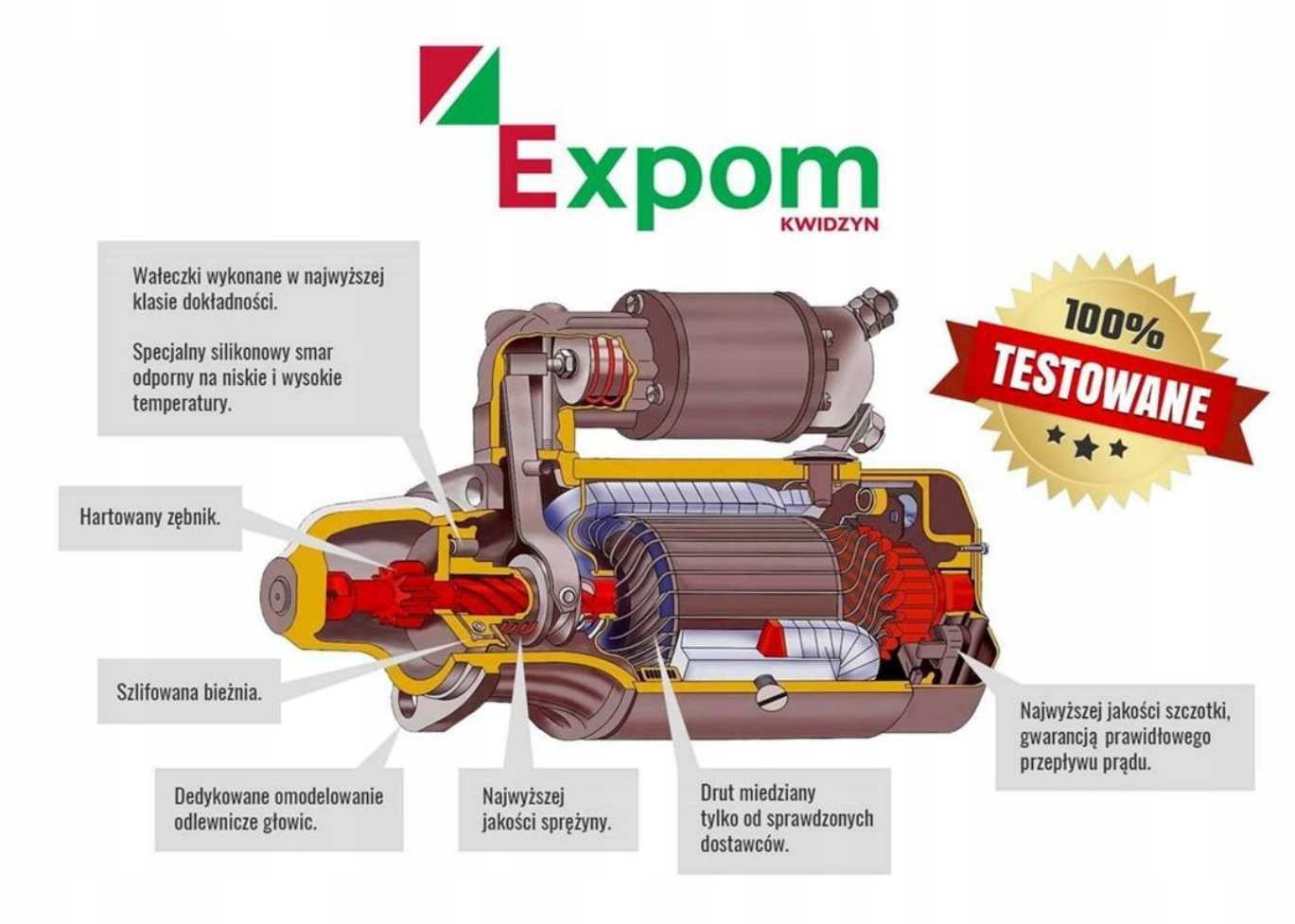
Expom
KWIDZYN
Wałeczki wykonane w najwyższej klasie dokładności.
Specjalny silikonowy smar odporny na niskie i wysokie temperatury.
100%
TESTOWANE
Hartowany zębnik.
Szlifowana bieżnia.
Najwyższej jakości szczotki, gwarancją prawidłowego przepływu prądu.
Dedykowane omodelowanie odlewnicze głowic.
Najwyższej jakości sprężyny.
Drut miedziany tylko od sprawdzonych dostawców.

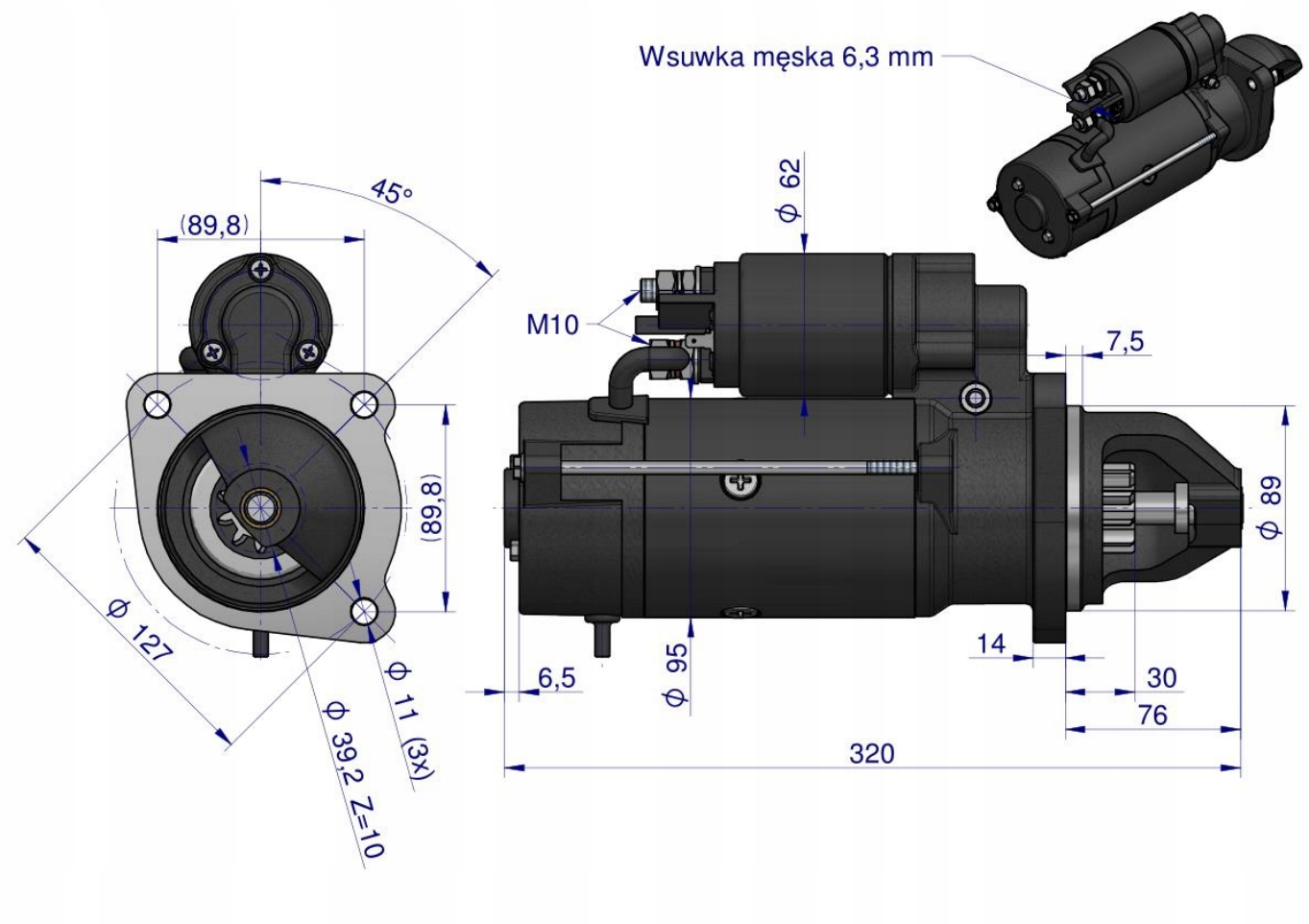
Wsuwka męska 6,3 mm
45°
(89,8)
(89,8)
Φ 127
Φ 11 (3x)
Φ 39,2 Z=10
Φ 62
M10
7,5
Φ 89
6,5
Φ 95
14
30
76
320

15/Apr/2020

Test Report

Starter specifications

P/N:	MS295EX
Type	AZF4148
Rated Voltage	12.0 [Volts]
Rated Power	4.20 [kW]
Ground	NEG -
Pinion Teeth	10 -
Rotation	CW -

PASS

eXpom EU

Free-run results

Current	133 [Amps]
Speed	5969 [RPM]
Voltage	11.6 [Volts]
Stop Time	0.00 [Sec.]

Solenoid results

Pull Current	40.60 [Amps]
Hold Current	14.06 [Amps]
Voltage Drop (Max)	0 [Volts]

Performance curves by current

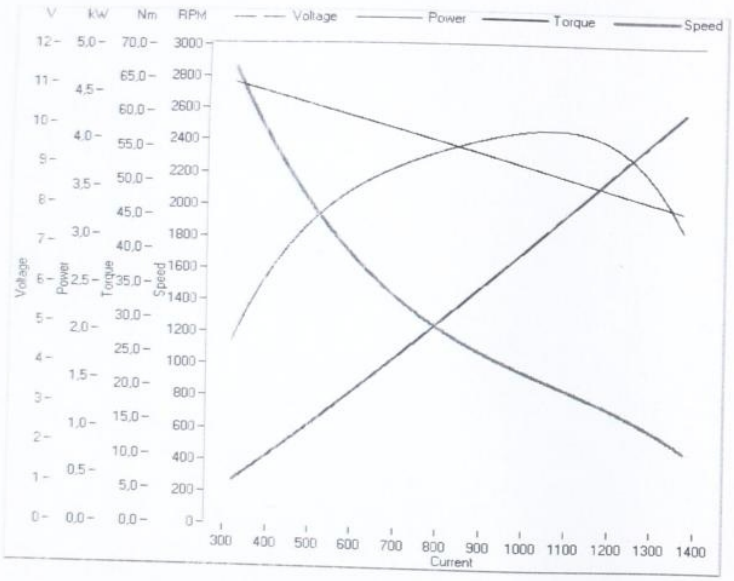

Performance results

Max Torque	60.7 [Nm]
Max Current	1373 [Amps]
Max Power	4.13 [kW]
Speed @ Max Power	902 [RPM]
Current @ Max Power	1062 [Amps]
Torque @ Max Power	43.81 [Nm]



Ripple Current

11 [Amps]

Tester ID: _____ S/N: 6578

We certify these results are within specifications!


Expom
KWIDZYN