Dane aktualne na dzień: 26-11-2026 08:14

Link do produktu: https://utih.pl/rozrusznik-aze4173-nowy-typ-ms399-expom-p-36465.html



Rozrusznik AZE4173 Nowy Typ MS399 EXPOM

Cena	**895,00 zł**
Czas wysyłki	**24 godziny**
Numer katalogowy	**MS399EX**
Kod producenta	**MS399EX**
Kod EAN	**5902287187694**
Waga produktu z opakowaniem jednostkowym	**9.1**
Numer katalogowy części	**MS399EX**
EAN (GTIN)	**5902287187694**

Opis produktu

Rozrusznik AZE4173 Nowy Typ EXPOM KWIDZYN eu [MS399EX]



Rozruszniki z przekładnią planetarną EXPOM KWIDZYN eu; wykonane z najwyższej jakości komponentów dostarczanych tylko przez sprawdzonych i audytowanych poddostawców.

100% rozruszników przechodzi test wstępny oraz test końcowy; zwieńczony wydrukiem z numerem seryjnym.

Numer ten wraz z testem pozostaje zachowany w archiwum Expom Kwidzyn Eu oraz jego indywidualna kopia dołączona jest do produktu.

Rozruszniki z przekładnią planetarną EXPOM KWIDZYN eu posiadają wydłużoną do 36 miesięcy gwarancję.



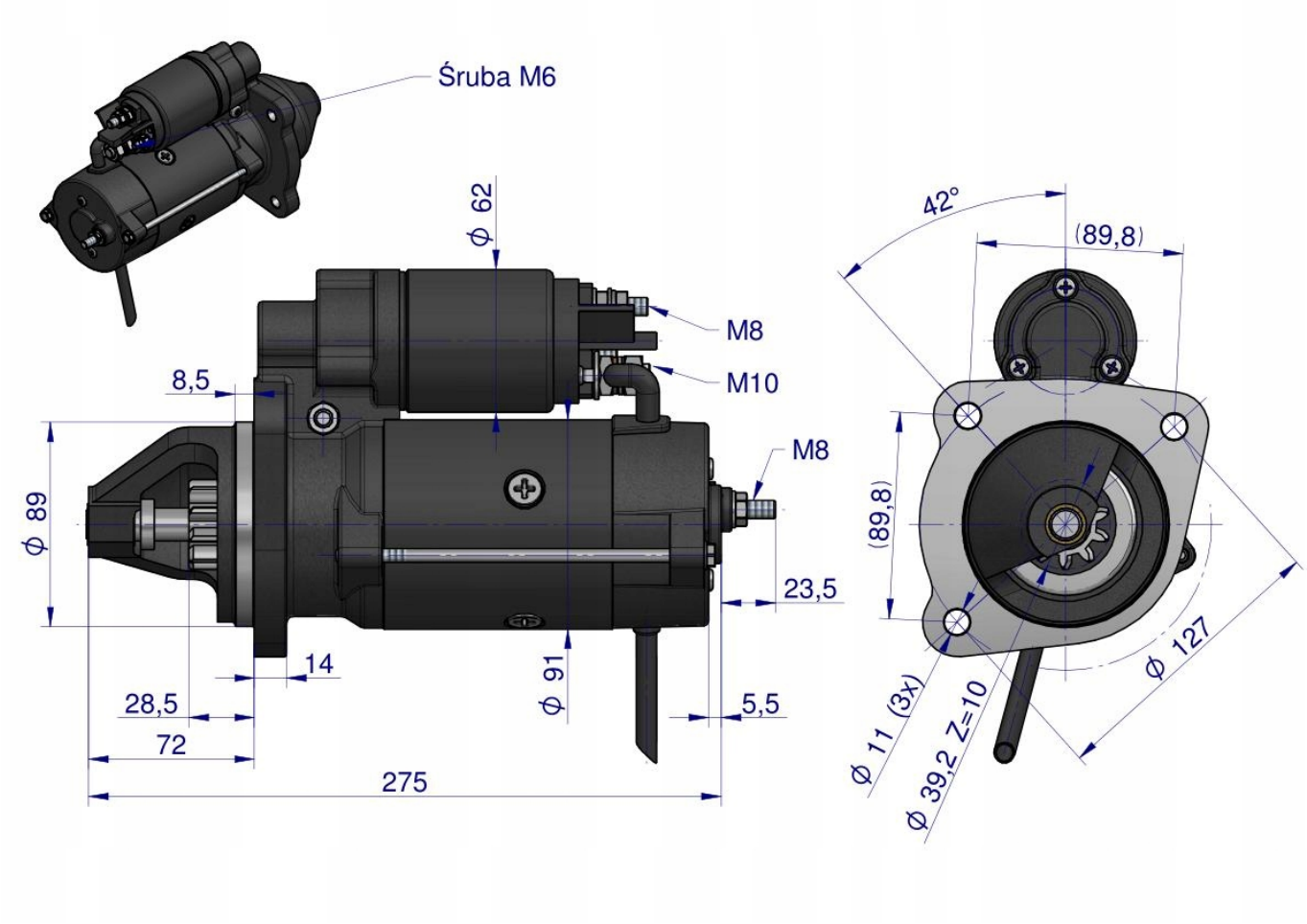
Śruba M6
ϕ 62
M8
M10
M8
8,5
ϕ 89
23,5
14
28,5
72
275
ϕ 91
5,5
42°
(89,8)
(89,8)
ϕ 127
Ø 11 (3x)
Ø 39,2 Z=10

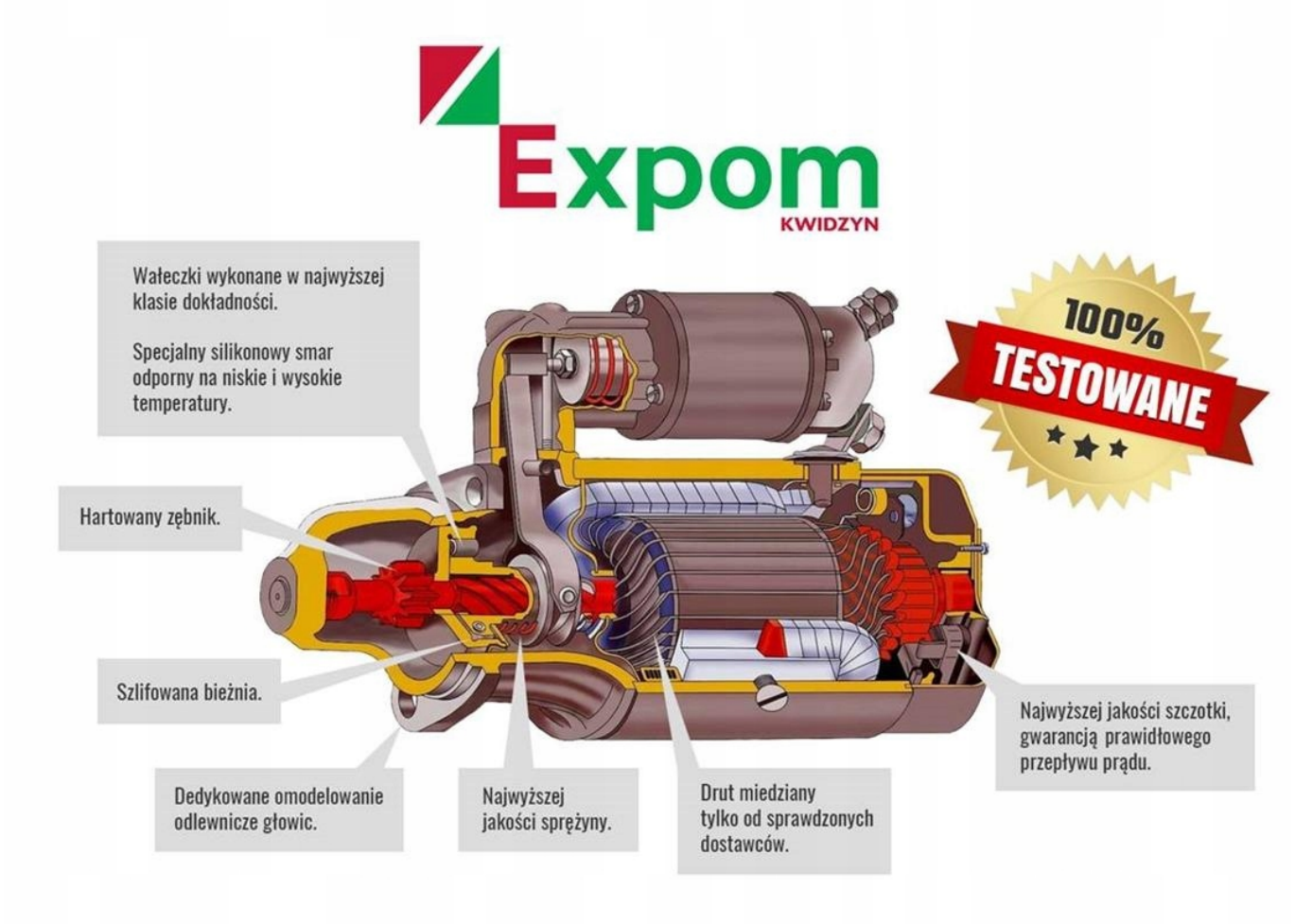

Expom
KWIDZYN