Dane aktualne na dzień: 26-11-2026 08:14

Link do produktu: https://utih.pl/rozrusznik-12v-renault-typ-iskra-ms110-expom-p-36467.html



Rozrusznik 12V RENAULT Typ Iskra MS110 EXPOM

Cena	**813,70 zł**
Czas wysyłki	**24 godziny**
Numer katalogowy	**MS110EX**
Kod producenta	**MS110EX**
Kod EAN	**5902287187809**
Waga produktu z opakowaniem jednostkowym	**11.05**
Numer katalogowy części	**MS110EX**
EAN (GTIN)	**5902287187809**

Opis produktu

Rozrusznik 12V RENAULT Typ Iskra MS110 EXPOM eu [MS110EX]



Rozruszniki EXPOM KWIDZYN eu, wykonane z najwyższej jakości komponentów dostarczanych tylko przez sprawdzonych i audytowanych poddostawców. 100% rozruszników przechodzi test wstępny oraz test końcowy, zwieńczony wydrukiem z numerem seryjnym. Numer ten wraz z testem pozostaje zachowany w archiwum Expom Kwidzyn Eu oraz jego indywidualna kopia dołączona jest do produktu.

Rozruszniki z EXPOM KWIDZYN eu posiadają wydłużoną do 36 miesięcy gwarancję.


Expom

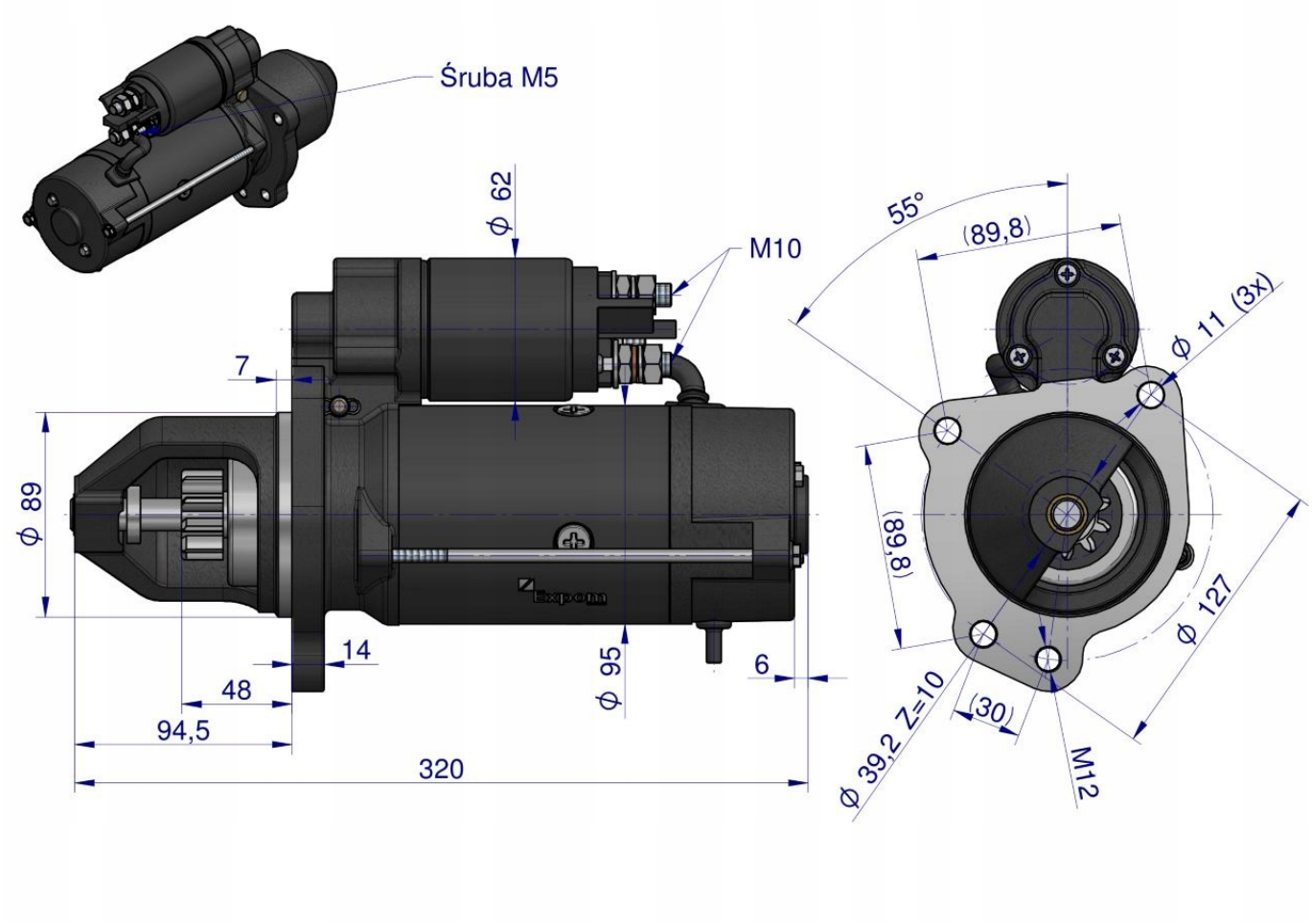

Expom
KWIDZYN