Dane aktualne na dzień: 26-11-2026 08:14

Link do produktu: https://utih.pl/rozrusznik-12v-deutz-typ-iskra-ms641-expom-p-36458.html



Rozrusznik 12V DEUTZ Typ Iskra MS641 EXPOM

Cena	**1 253,00 zł**
Czas wysyłki	**24 godziny**
Numer katalogowy	**MS641EX**
Kod producenta	**MS641EX**
Kod EAN	**5902287109566**
Waga produktu z opakowaniem jednostkowym	**8.7**
Numer katalogowy części	**MS641EX**
EAN (GTIN)	**5902287109566**

Opis produktu

Rozrusznik 12V DEUTZ Typ Iskra MS641 EXPOM KWIDZYN eu [MS641EX]



Rozruszniki EXPOM KWIDZYN eu, wykonane z najwyższej jakości komponentów dostarczanych tylko przez sprawdzonych i audytowanych poddostawców. 100% rozruszników przechodzi test wstępny oraz test końcowy, zwieńczony wydrukiem z numerem seryjnym. Numer ten wraz z testem pozostaje zachowany w archiwum Expom Kwidzyn Eu oraz jego indywidualna kopia dołączona jest do produktu.

Rozruszniki z EXPOM KWIDZYN eu posiadają wydłużoną do 36 miesięcy gwarancję.



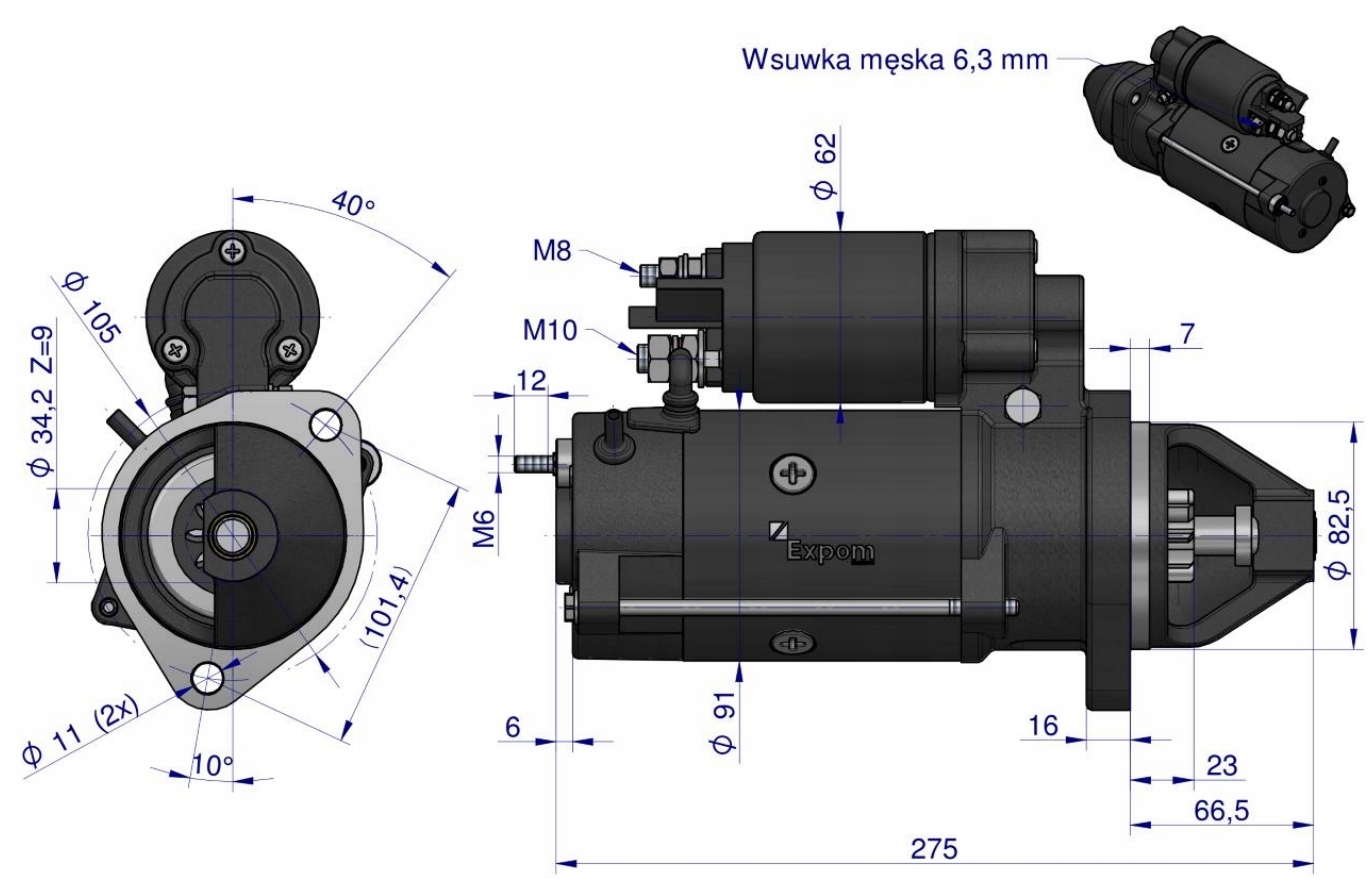

Expom
KWIDZYN