Dane aktualne na dzień: 27-11-2026 10:12

Link do produktu: https://utih.pl/rozrusznik-12v-case-typ-iskra-ms148-expom-p-36461.html



Rozrusznik 12V CASE Typ Iskra MS148 EXPOM

Cena	**1 253,00 zł**
Czas wysyłki	**24 godziny**
Numer katalogowy	**MS148EX**
Kod producenta	**MS148EX**
Kod EAN	**5902287109535**
Waga produktu z opakowaniem jednostkowym	**9.05**
Numer katalogowy części	**MS148EX**
EAN (GTIN)	**5902287109535**

Opis produktu

Rozrusznik 12V CASE Typ Iskra MS148 EXPOM KWIDZYN eu [MS148EX]



Rozruszniki EXPOM KWIDZYN eu, wykonane z najwyższej jakości komponentów dostarczanych tylko przez sprawdzonych i audytowanych poddostawców. 100% rozruszników przechodzi test wstępny oraz test końcowy, zwieńczony wydrukiem z numerem seryjnym. Numer ten wraz z testem pozostaje zachowany w archiwum Expom Kwidzyn Eu oraz jego indywidualna kopia dołączona jest do produktu.

Rozruszniki z EXPOM KWIDZYN eu posiadają wydłużoną do 36 miesięcy gwarancję.


Expom

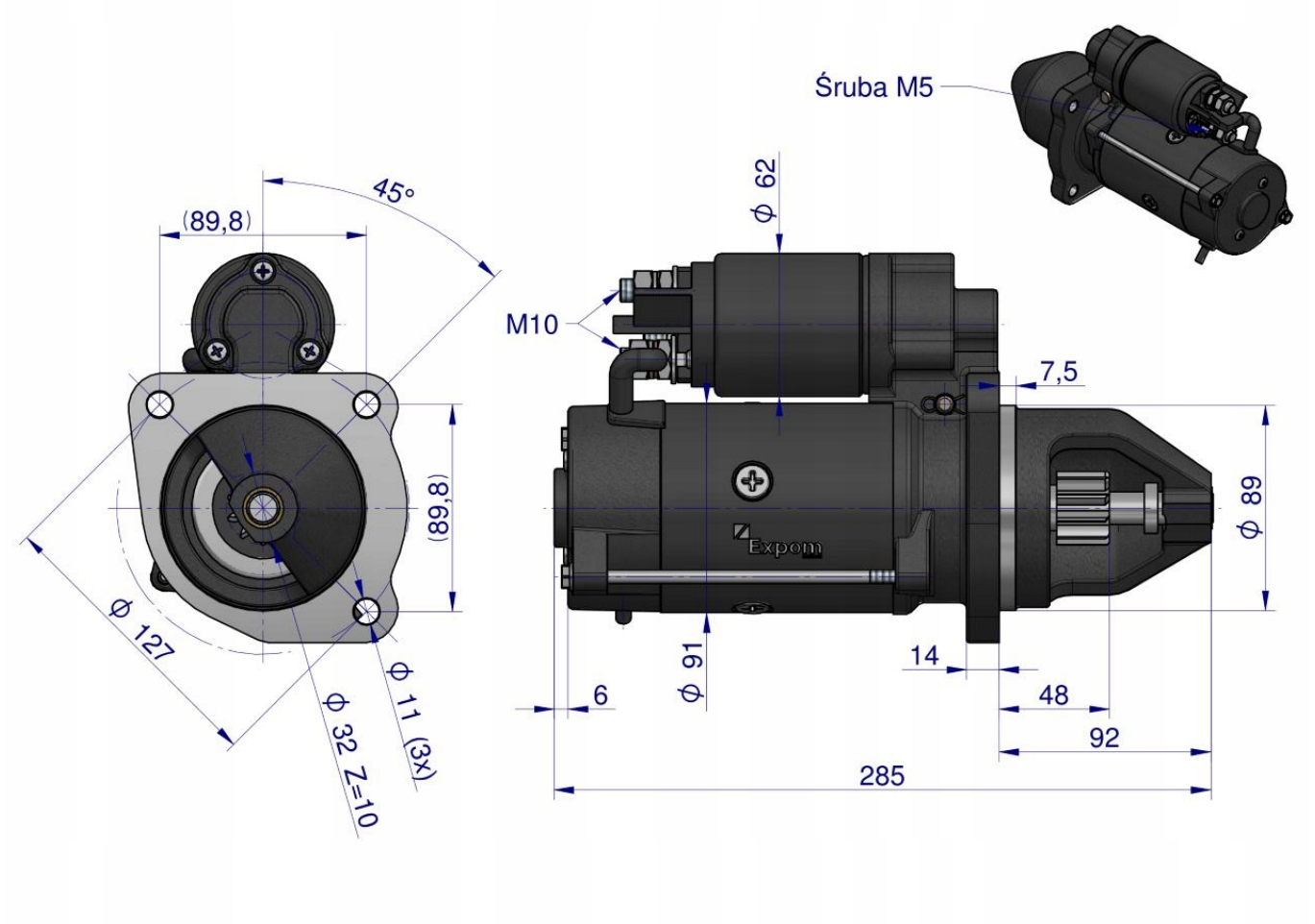

Expom
KWIDZYN