Dane aktualne na dzień: 27-11-2026 10:13

Link do produktu: https://utih.pl/rozpylacz-do-silnika-c-330-h1z1f42-oryginal-ursus-p-27583.html



Rozpylacz do silnika C-330 H1Z1/F42 ORYGINAŁ URSUS

Cena	**85,50 zł**
Czas wysyłki	**24 godziny**
Numer katalogowy	**D1Z1042U**
Kod producenta	**D1Z1042U**
Kod EAN	**5902287096699**
Numery katalogowe zamienników	**D1Z1042**
Numer katalogowy oryginału	**D1Z1042U**
Waga produktu z opakowaniem jednostkowym	**0.04**
Numer katalogowy części	**D1Z1042U**
EAN (GTIN)	**3000000000311**

Opis produktu

Rozpylacz do silnika C-330 H1Z1/F42 50004460 ORYGINAŁ URSUS



- **Oryginalne rozpylacze Ursus wykonywane są w fabryce specjalizującej się w produkcji elementów układów wtryskowych na pierwszy montaż do najnowszych silników diesla.**
- **Elementy oryginalnych rozpylaczy silnika Ursus produkowane są ze stali wysokostopowych. Obróbka cieplno-chemiczna zarówno korpusu jak i igły rozpylacza pozwala na osiągnięcie optymalnej struktury materiału co ma bezpośredni wpływ na trwałość produktu.**

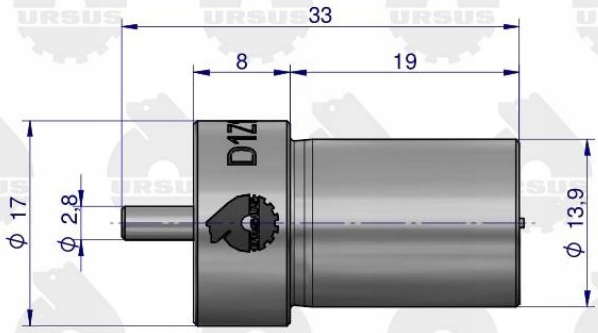

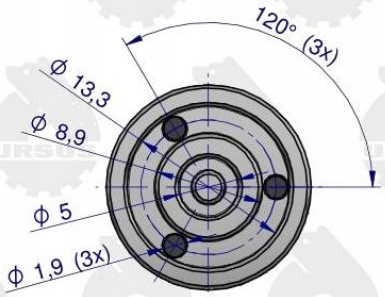





URSUS