Dane aktualne na dzień: 27-11-2026 12:08

Link do produktu: https://utih.pl/rozdzielacz-hydrauliczny-3-sekcyjny-80l-1-sekcja-plywajaca-voima-p-40192.html



# Rozdzielacz hydrauliczny 3-sekcyjny 80L 1-sekcja pływająca VOIMA

| | |
|---|---|
| Cena | **764,40 zł** |
| Czas wysyłki | **24 godziny** |
| Numer katalogowy | **V-R80L-3X1P** |
| Kod producenta | **V-R80L-3X1P** |
| Kod EAN | **5902287215977** |
| Waga produktu z opakowaniem jednostkowym | **10.7** |
| Numer katalogowy części | **V-R80L-3X1P** |
| EAN (GTIN) | **5902287215977** |

## Opis produktu

# Rozdzielacz hydrauliczny 3-sekcyjny 80L (1-sekcja pływająca) VOIMA [V-R80L-3X1P]



Rozdzielacz hydrauliczny 3-sekcyjny 80L (1-sekcja pływająca) VOIMA - monoblokowy z układem równoległym z neutralną pozycją środkową. Olej w pozycji neutralnej krąży między pompą hydrauliczną a zbiornikiem. Jedna sekcja: pływająca (z zatrzaskiem).

- **Max. przepływ**: 80 [l/min]
- **Ilość sekcji**: 3 [szt]
- **Max. ciśnienie pracy**: 31,5/315 [Mpa/bar]
- **Rodzaj sterowania**: Dźwignia x3
- **Max ciśnienie T (zlew)**: 5/50 [Mpa/bar]
- **Gwint P - zasilanie**: 3/4" [BSP]
- **Gwint T - powrót**: 3/4" [BSP]
- **Gwinty - sterowanie**: 1/2" [BSP]
- **Ciecz robocza**: Olej hydrauliczny





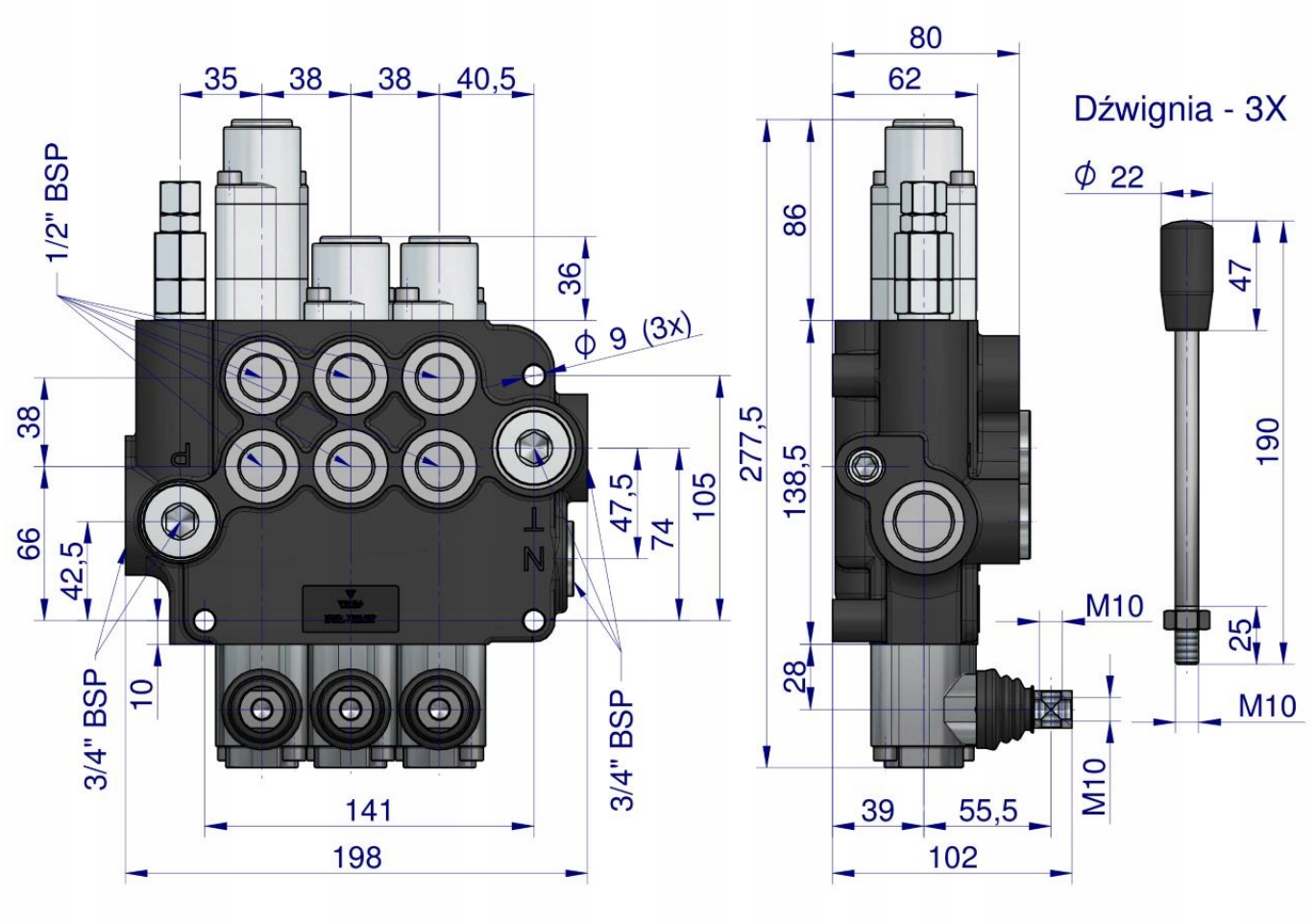
35
38
38
40,5
1/2" BSP
36
Φ 9 (3x)
38
66
42,5
47,5
74
105
277,5
138,5
86
28
10
3/4" BSP
3/4" BSP
141
198
80
62
39
55,5
102
M10
M10
Dźwignia - 3X
Φ 22
47
190
25
M10