Dane aktualne na dzień: 28-11-2026 13:06

Link do produktu: https://utih.pl/redukcja-zsr-50493redukcja-wtyczkagniazdo-euro-push-pull-skrecane-voima-p-38406.html



Redukcja ZSR (50493REDUKCJA) wtyczka/gniazdo EURO PUSH-PULL skręcane VOIMA

Cena	**60,50 zł**
Czas wysyłki	**24 godziny**
Numer katalogowy	**V-ZSR-RED-WGE**
Kod producenta	**V-ZSR-RED-WGE**
Kod EAN	**5902287238358**
Waga produktu z opakowaniem jednostkowym	**0.5**
Numer katalogowy części	**V-ZSR-RED-WGE**
EAN (GTIN)	**5902287238358**

Opis produktu

Redukcja ZSR (50493REDUKCJA) wtyczka/gniazdo EURO PUSH-PULL skręcane VOIMA [V-ZSR-RED-WGE]



Redukcja ZSR (50493REDUKCJA) wtyczka/gniazdo EURO PUSH-PULL skręcane VOIMA - z jednej strony zamontowana wtyczka skręcana rolnicza starego typu a z drugiej strony gniazdo EURO (ISO-7241-A) w wersji Push-Pull.

Najpopularniejsze zawory redukcyjne hydrauliczne o bardzo szerokim spektrum zastosowań w rolnictwie. Zaprojektowane są zgodnie z wymogami wymiarowymi i jakościowymi, które określają szczegółowo charakterystykę pracy i wymiary.

Dzięki zaworom redukcyjnym można łatwo zmienić przyłącze pod wyższy standard szybkozłączy hydraulicznych EURO (ISO-7241-A) w wersji standardowej i wersji Push-Pull.

- **Rodzaj wtyczki**: Skręcana rolnicza
- **Rodzaj**: Redukcja skręcana rolnicza
- **Rodzaj gniazda**: EURO Push-Pull (ISO-7241-A)
- **Max. ciśnienie pracy**: 25/250 [Mpa/bar]
- **Temperatura pracy**: od -25 do +120 [°C]
- **Pasuje do wtyczek**: WIAM14SZ; WIAM16SZ; WIAM16SZL; WIAM18SZ; WIAM18SZL; WIAM22SZ; WIAM22SZL; WIAM20SZ; WIAR12SW; 9100820W; 9100816W; 9100818W; 9100822W; 9100814W; 9100820W; V-M14WT; V-M16WT; V-M18WT; V-M20WT; V-M22WT; V-ML18WT-50; V-ML22WT-50
- **Pasuje do gniazd**: WRSM18GN; WRSM22GN; WRSM18GN-KP; WRSMGNWT-KP; WRSM20GN; WRSM22WEWGN; V-ZSR-18GN; V-ZSR-22GN
- **Pasuje do pokrywy**: WRSMPOWT

Redukcja gniazdo/wtyczka EURO skręcane VOIMA stosowane w maszynach rolniczych. Z uwagi na konstrukcję złączy starego typu z gniazdem kulowym bez uszczelnień nieuniknione jest pojawienie się śladowych ilości oleju w miejscu bezpośredniego styku gniazda z wtyczką w pozycji rozłączonej. Zjawisko to będzie niezauważalne w złączach nowego typu ISO 7241-A (EURO) i ISO 16028 (suchoodcinające).

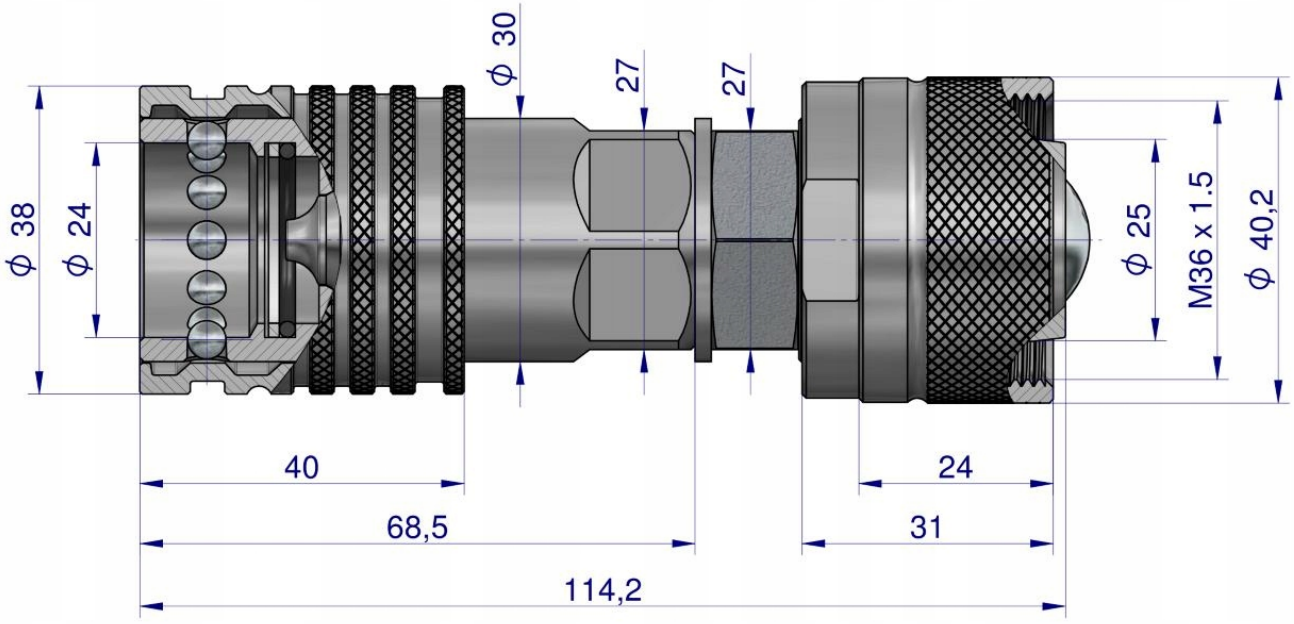
ϕ 30
27
27
ϕ 38
ϕ 24
ϕ 25
M36 x 1.5
ϕ 40,2
40
24
68,5
31
114,2