Dane aktualne na dzień: 26-11-2026 08:16

Link do produktu: https://utih.pl/redukcja-gniazdowtyczka-euro-warynski-p-29341.html



Redukcja gniazdo/wtyczka EURO WARYŃSKI

Cena	**73,30 zł**
Czas wysyłki	**24 godziny**
Numer katalogowy	**WRSGWE-REDE**
Kod producenta	**WRSGWE-REDE**
Kod EAN	**5902287223552**
Waga produktu z opakowaniem jednostkowym	**0.5**
Numer katalogowy części	**WRSGWE-REDE**
EAN (GTIN)	**5902287223552**

Opis produktu

Redukcja gniazdo/wtyczka EURO z eliminatorem ciśnienia skręcane (50492REDUKCJA) Waryński


WARTYNSKI
WARTYNSKI


WARYNSKI


WARYŃSKI

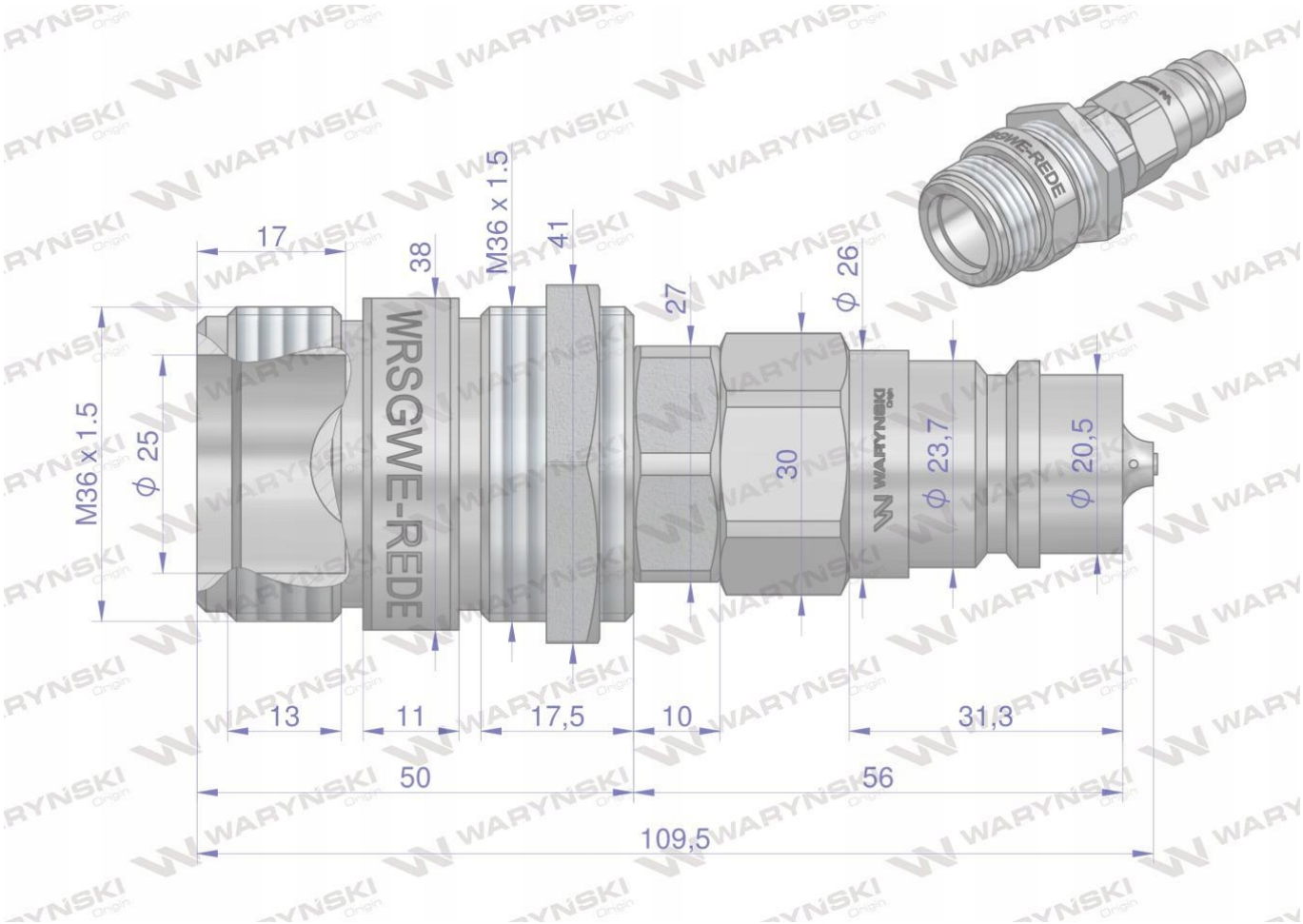

Redukcja gniazdo/wtyczka EURO z eliminatorem ciśnienia skręcane (50492REDUKCJA) Waryński - z jednej strony zamontowane gniazdo skręcane rolnicze starego typu a z drugiej strony wtyczka z eliminatorem ciśnienia EURO (ISO-7241-A). Eliminator ciśnienia umożliwia połączenie hydrauliki bez potrzeby stosowania nadmiernej siły, co zapewnia szybki i łatwy proces połączenia w każdej sytuacji (statyczne ciśnienie pomiędzy dwoma systemami hydraulicznymi jest rozprężane). Najpopularniejsze zawory redukcyjne hydrauliczne o bardzo szerokim spektrum zastosowań w rolnictwie. Zaprojektowane są zgodnie z wymogami wymiarowymi i jakościowymi, które określają szczegółowo charakterystykę pracy i wymiary. Dzięki mocnej kontrukcji nadają się do zastosowań podczas trudnych warunków pracy maszyny rolniczej. Dzięki zaworom redukcyjnym można łatwo zmienić przyłącze pod wyższy standard szybkozłączy hydraulicznych EURO (ISO-7241-A) Waryński w wersji standardowej i wersji Push-Pull.