Dane aktualne na dzień: 27-11-2026 10:11

Link do produktu: https://utih.pl/redukcja-do-nasadek-12-38-warynski-p-27244.html



Redukcja do nasadek 1/2"-3/8" WARYŃSKI

Cena	**10,56 zł**
Czas wysyłki	**24 godziny**
Numer katalogowy	**WMN239**
Kod producenta	**WMN239**
Kod EAN	**5902287152890**
Rodzaj klucza	**nasadowy**
Waga produktu z opakowaniem jednostkowym	**0.07**
Marka	**Waryński**
Kod producenta	**WMN239**
EAN (GTIN)	**5902287152890**

Opis produktu

Redukcja do nasadek 1/2"-3/8" WARYŃSKI



- **Rozmiar trzpienia 1/2 cala**
- **Wyjście na trzpień 3/8 cala**
- **Stal stopowa, chromowo-vanadowa CrV50BV30**
- **Pokrycie antykorozyjne metodą electrocoatingu**
- **Wykonano zgodnie ze standardem DIN 3124**
- **Utwardzona cześć robocza**

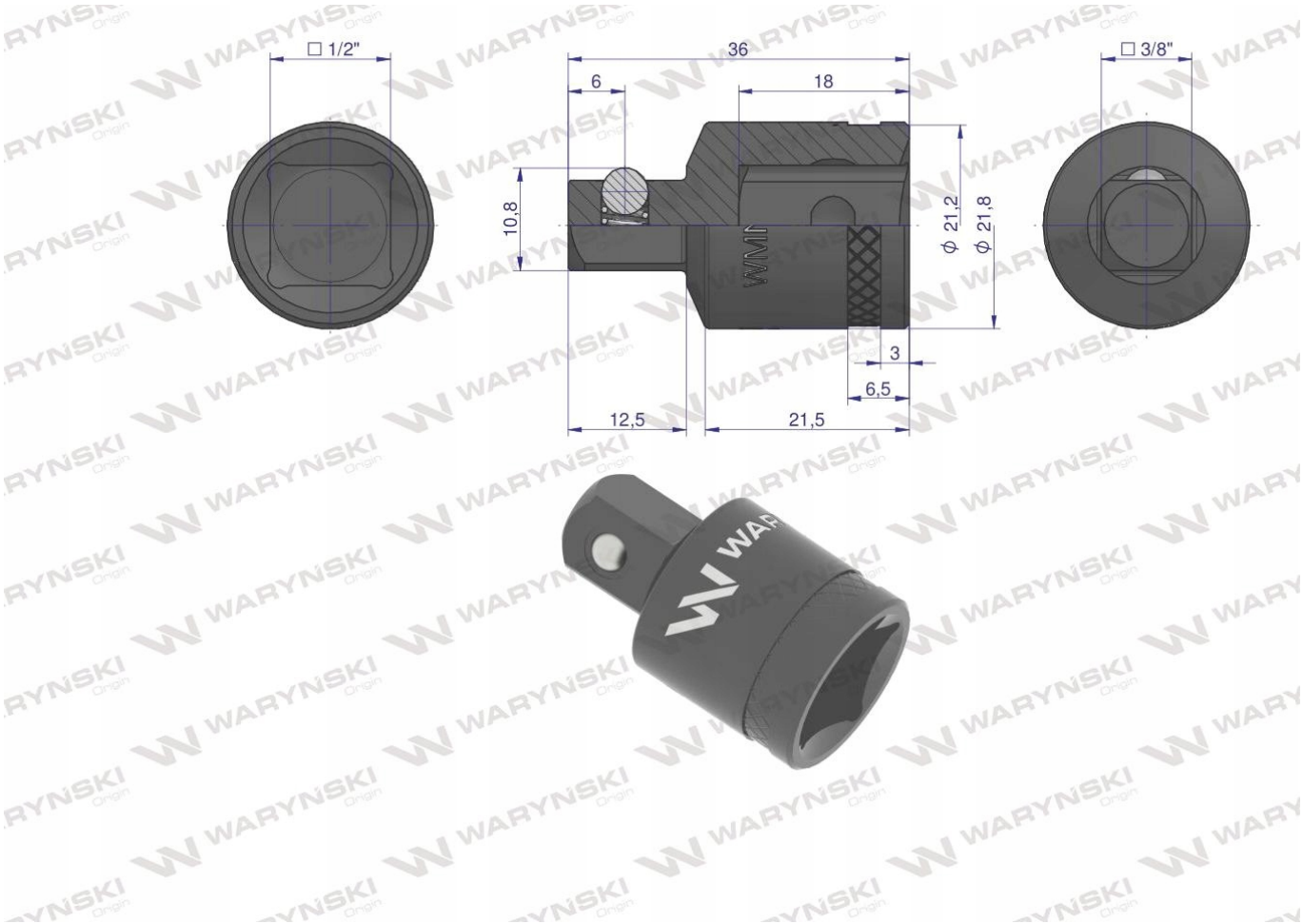
□ 1/2"
36
6
18
10,8
ϕ 21,2
ϕ 21,8
□ 3/8"
3
6,5
12,5
21,5



Origin
WARYŃSKI