Dane aktualne na dzień: 26-11-2026 08:58

Link do produktu: https://utih.pl/redliczka-2-otworowa-kultywator-kr69-unia-ze-sruba-royal-farm-p-41260.html

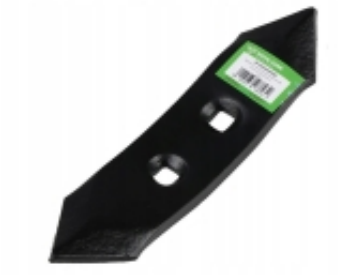

Redliczka 2-otworowa kultywator Kr/69 Unia ze śrubą ROYAL FARM

Cena	**7,91 zł**
Czas wysyłki	**24 godziny**
Numer katalogowy	**RF-1410010060**
Kod producenta	**RF-1410010060**
Kod EAN	**5902287288230**
Kod taryfy celnej	**84329000**
Numer katalogowy części	**Kr/69**
EAN (GTIN)	**5902287288230**

Opis produktu

Redliczka, 2-otworowa zastosowanie Kr/69 Unia ze śrubą kultywator mal. proszkowo, Royal Farm [RF-1410010060]



ROYAL FARM– solidna alternatywa w dobrej cenie

Linia produktów marki Royal Farm to **odpowiedź na potrzeby klientów** poszukujących **sprawdzonych i trwałych części roboczych w atrakcyjnej cenie**. Produkty Royal zostały zaprojektowane z myślą o użytkownikach, którzy oczekują dobrej wydajności, solidnego wykonania i przystępnych warunków zakupu – bez kompromisu dla podstawowej jakości pracy w polu.

Charakterystyka linii Royal: - odpowiednia twardość i wytrzymałość stali, - dobra żywotność przy standardowym użytkowaniu, - kompatybilność z popularnymi markami maszyn, - atrakcyjna cena dla klientów wrażliwych na koszt,

W gamie Royal Farm dostępne są m.in. części do pługów, bron talerzowych oraz wiele innych elementów roboczych.

Royal Farm – kiedy liczy się cena i funkcjonalność. Idealne uzupełnienie dla oferty premium marki Waryński.

Oferta dotyczy 1 sztuki.


ROYAL FARM
RF-1410010060



- **Ilość otworów montażowych**: 2[szt.]
- **Szerokość**: 47 [mm]
- **Grubość**: 8 [mm]
- **Długość**: 190 [mm]
- **Rozstaw pomiędzy 1-2 otworem**: 42 [mm]

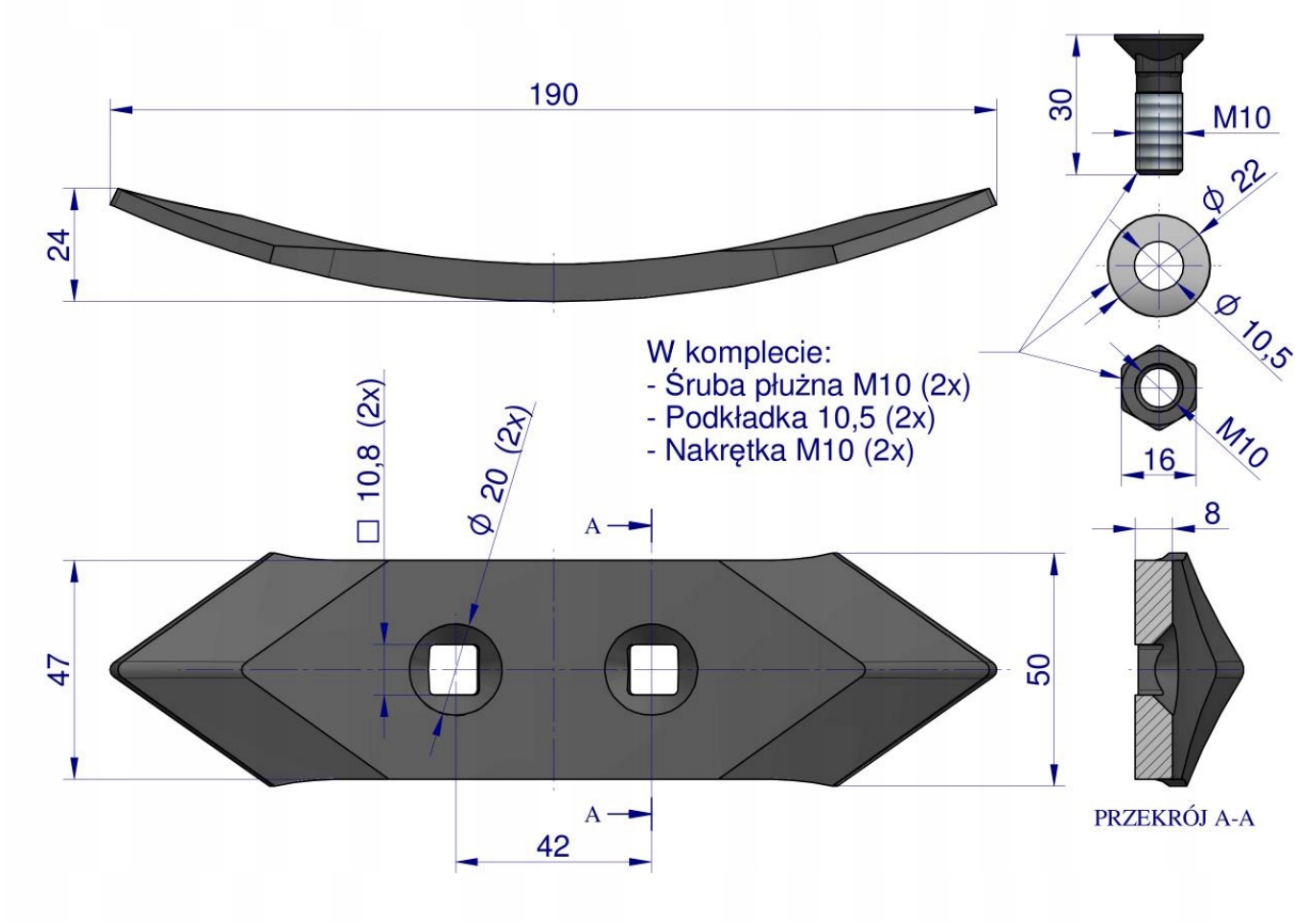
190
24
30
M10
Ø 22
Ø 10,5
M10
16
W komplecie:
- Śruba płużna M10 (2x)
- Podkładka 10,5 (2x)
- Nakrętka M10 (2x)
□ 10,8 (2x)
Ø 20 (2x)
A
A
47
50
42
8
PRZEKRÓJ A-A